

Tubo 100 T

Ventilador axial de conducto para ventilación de inyección y extracción

- Nivel de presión sonora LpA a 3 m: 36
- Material de la carcasa: Plástico
- Temporizador: Temporizador de apagado

	Unidad de medida	Tubo 100 T
Dimensiones del conducto de aire conectado	mm	100
Cantidad de fases	-	1
Tensión mínima de alimentación	V	220
Tensión máxima de alimentación	V	240
Frecuencia de suministro de energía	Hz	50/60
Potencia nominal	W	14
Corriente máxima	A	0.085
Caudal máximo de aire	m³/h	102
Velocidad de rotación a 50 Hz	-	2300
Nivel de presión sonora LpA a 3 m	dB(A)	36
Peso	kg	0.41
Temperatura mínima del aire ambiente	°C	1
Temperatura máxima del aire ambiente	°C	40
Grado de protección IP	-	IPX4
Material de rodete	-	Plástico

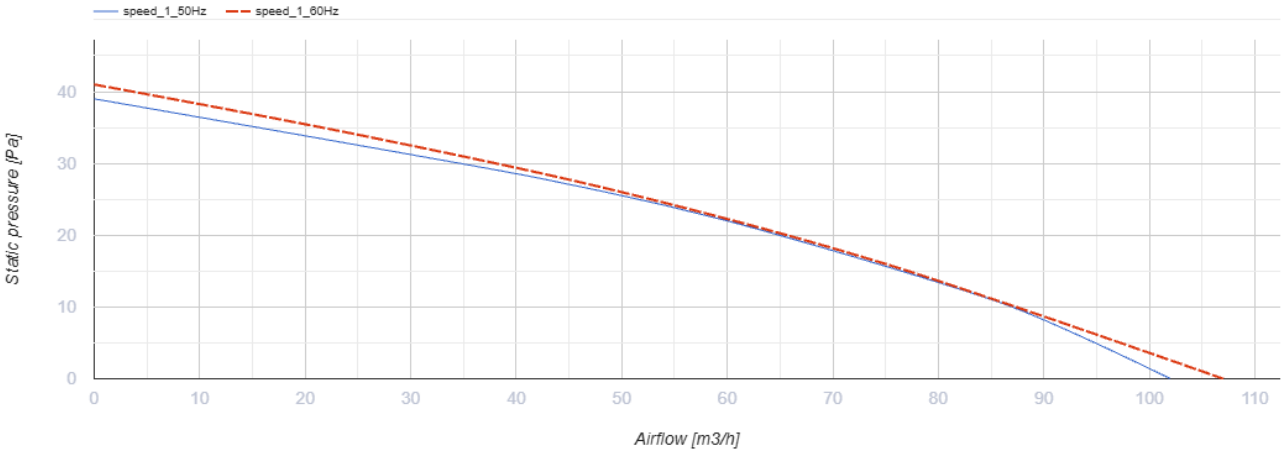

Dimensiones

c	Ø d
100	100

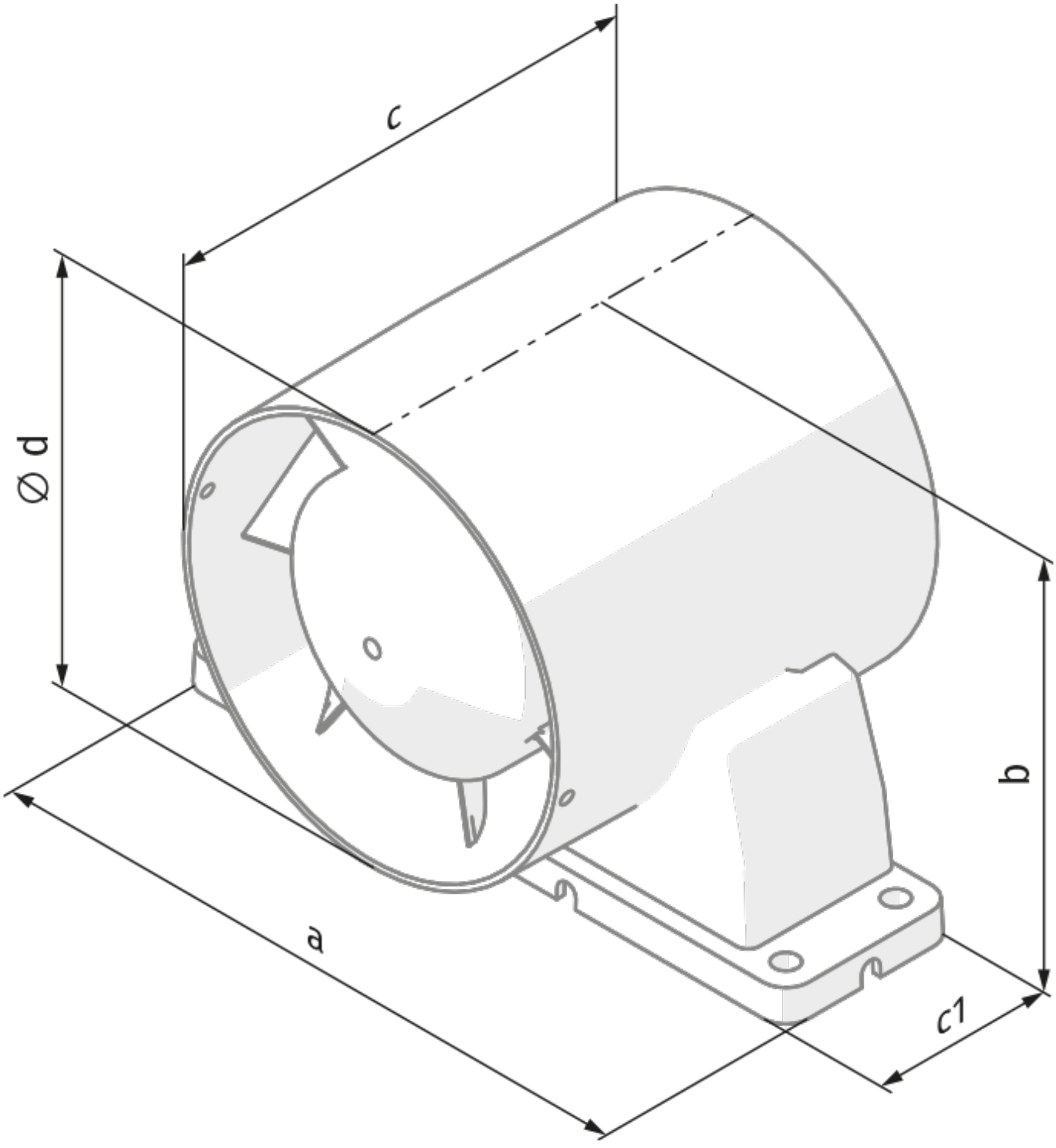
c
Ø d
b
a
c1

Ecodesign

Trademark	Blauberg					
Model	Tubo 100 T					
Specific energy consumption (SEC) (kWh/(m²/a))	Cold		Average		Warm	
	-34.5	A	-16.6	E	-6.3	F
Tipo de unidad de ventilación	Unidireccional					
Tipo de accionamiento instalado	De múltiples velocidades					
Tipo de sistema de recuperación de calor	Ninguno					
Rango de caudal máximo (m³/h)	137					
Potencia eléctrica de entrada (W)	16					
Caudal nominal de referencia (m³/s)	0.027					
Potencia específica absorbida (SPI) en el punto de referencia (W/(m³/h))	0.075					
Tipología de control	Control horario					
Rangos máximos de fuga externa (%)	2.7					
Nivel de potencia acústica (dB(A))	58					
Tipología declarada	RVU UVU					
The annual electricity consumption (AEC) (kWh/a)	Cold		Average		Warm	
	87		87		87	
The annual heating saved (AHS) (kWh/a)	Cold		Average		Warm	
	3667		1874		848	