

Trio V2 150 H

Ventilador axial de extracción de bajo nivel sonoro y bajo consumo energético

- Nivel de presión sonora LpA a 3 m: 35
- Material de la carcasa: Plástico
- Protección antirretorno del aire: Compuerta antirretorno
- Sensor de humedad
- Temporizador: Temporizador de apagado, Temporizador de encendido

	Unidad de medida	Trio V2 150 H	
Velocidad	-	1	2
Dimensiones del conducto de aire conectado	mm	150	
Tensión mínima de alimentación	V	220	
Tensión máxima de alimentación	V	240	
Frecuencia de suministro de energía	Hz	50	
Potencia nominal	W	18	21
Corriente máxima	A	0.079	0.085
Caudal máximo de aire	m³/h	210	300
Nivel de presión sonora LpA a 3 m	dB(A)	29	35
Peso	kg	0.97	
Temperatura mínima del aire ambiente	°C	1	
Temperatura máxima del aire ambiente	°C	40	
Grado de protección IP	-	IP44	
Material de rodete	-	Plástico	

Dimensiones

a	c	Ø d	e
206	100	148	23

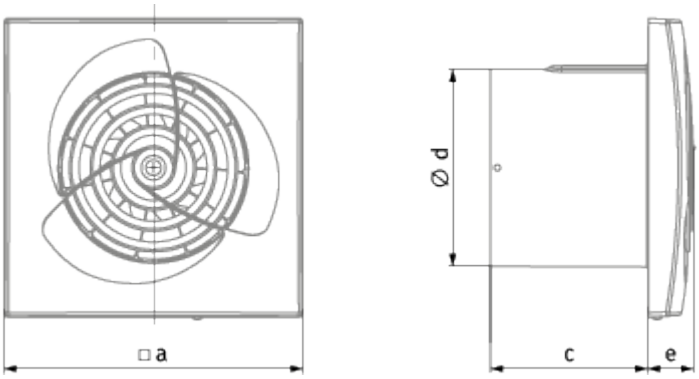
□a
Ø d
c
e

Ecodesign

Trademark	Blauberg					
Model	Trio V2 150 H					
Specific energy consumption (SEC) (kWh/(m²/a))	Cold		Average		Warm	
	-53.8	A+	-26.7	B	-11.2	E
Tipo de unidad de ventilación	Unidireccional					
Tipo de accionamiento instalado	De 2 velocidades					
Tipo de sistema de recuperación de calor	Ninguno					
Rango de caudal máximo (m³/h)	300					
Potencia eléctrica de entrada (W)	21					
Caudal nominal de referencia (m³/s)	0.058					
Potencia específica absorbida (SPI) en el punto de referencia (W/(m³/h))	0.086					
Tipología de control	Control local					
Rangos máximos de fuga externa (%)	2.7					
Nivel de potencia acústica (dB(A))	49					
Tipología declarada	RVU UVU					
The annual electricity consumption (AEC) (kWh/a)	Cold		Average		Warm	
	64		64		64	
The annual heating saved (AHS) (kWh/a)	Cold		Average		Warm	
	5536		2830		1280	