

Trio One EC T

- Nivel de presión sonora LpA a 3 m: 26
- Tipo de rodete: Mixto
- Material de la carcasa: Plástico
- Protección antirretorno del aire: Compuerta antirretorno
- Temporizador: Temporizador de apagado

	Unidad de medida	Trio One EC T
Dimensiones del conducto de aire conectado	mm	100
Tensión mínima de alimentación	V	220
Tensión máxima de alimentación	V	240
Frecuencia de suministro de energía	Hz	50/60
Potencia nominal	W	3
Corriente máxima	A	0.03
Caudal máximo de aire	m^3/h	95
Velocidad de rotación a 50 Hz	-	2100
Nivel de presión sonora LpA a 3 m	dB(A)	26
Grado de protección IP	-	IP44 Zone 1
Material de rodete	-	Plástico

Dimensiones

Ø D	H	L	L1
99	160	79	19

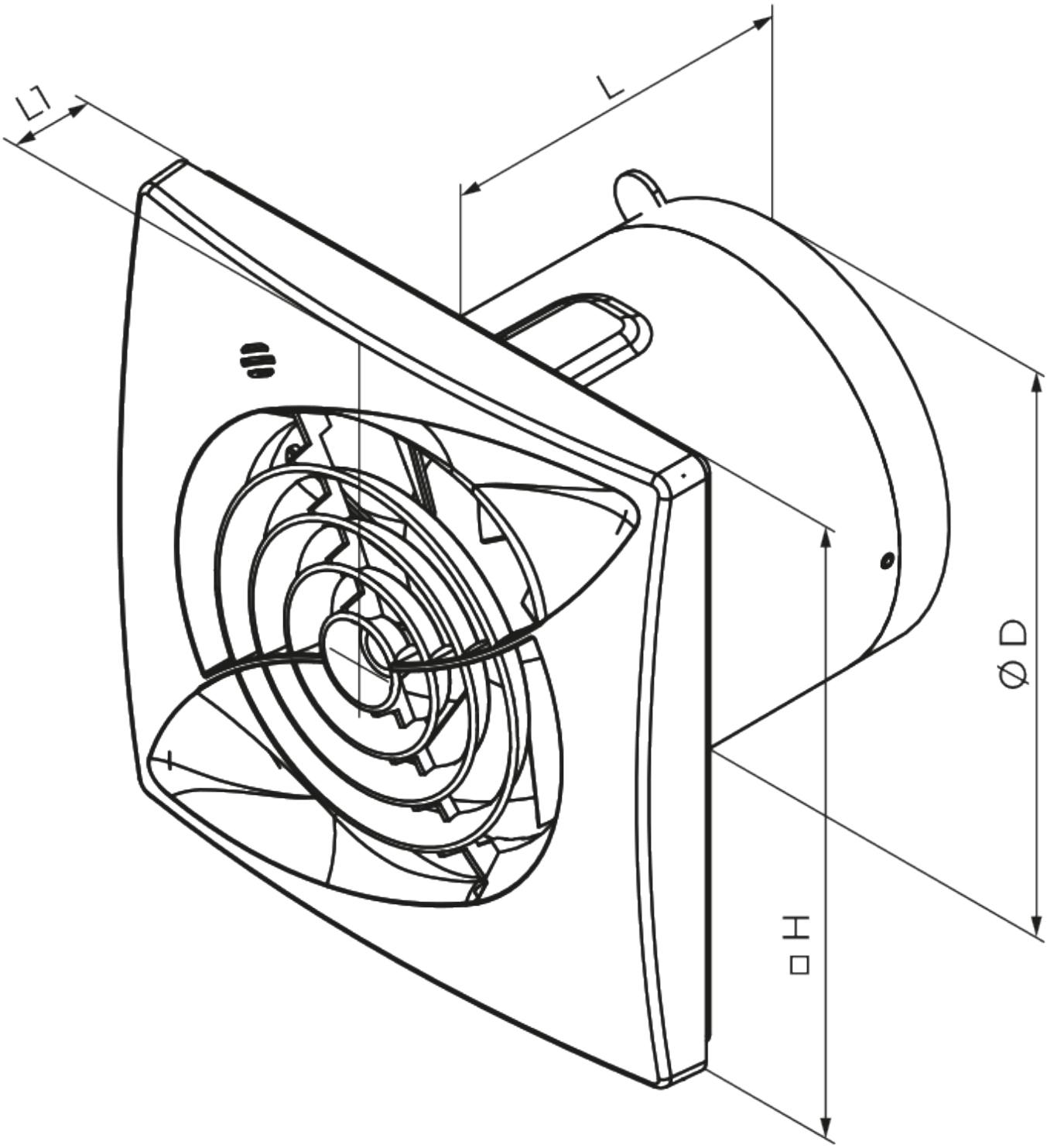
L1
L
Ø D
□H