

Trio 150 SH

Ventilador axial de extracción de bajo nivel sonoro y bajo consumo energético

- Nivel de presión sonora LpA a 3 m: 35
- Material de la carcasa: Plástico
- Protección antirretorno del aire: Compuerta antirretorno
- Interruptor de cordón
- Sensor de humedad
- Temporizador: Temporizador de apagado

	Unidad de medida	Trio 150 SH
Dimensiones del conducto de aire conectado	mm	150
Tensión máxima de alimentación	V	240
Tensión mínima de alimentación	V	220
Frecuencia de suministro de energía	Hz	50
Potencia nominal	W	28
Corriente máxima	A	0.21
Caudal máximo de aire	m³/h	255
Nivel de presión sonora LpA a 3 m	dB(A)	35
Peso	kg	0.97
Temperatura mínima del aire ambiente	°C	1
Temperatura máxima del aire ambiente	°C	40
Grado de protección IP	-	IP44
Material de rodete	-	Plástico

Dimensiones

a	c	Ø d	e
206	100	148	23

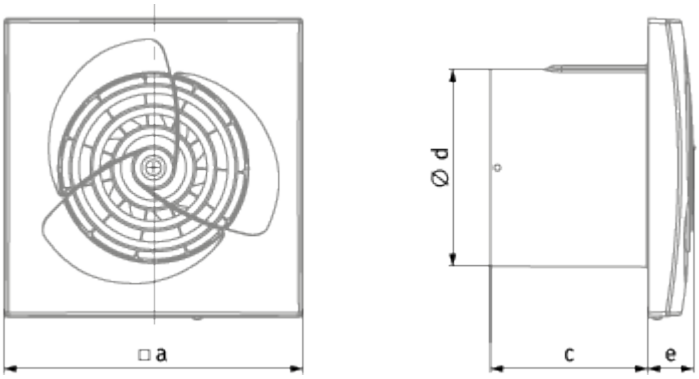
□a
Ø d
c
e

Ecodesign

Trademark	Blauberg					
Model	Trio 150 SH					
Specific energy consumption (SEC) (kWh/(m²/a))	Cold		Average		Warm	
	-53.1	A+	-26.1	B	-10.6	E
Tipo de unidad de ventilación	Unidireccional					
Tipo de accionamiento instalado	De una velocidad					
Tipo de sistema de recuperación de calor	Ninguno					
Rango de caudal máximo (m³/h)	255					
Potencia eléctrica de entrada (W)	28					
Caudal nominal de referencia (m³/s)	0.05					
Potencia específica absorbida (SPI) en el punto de referencia (W/(m³/h))	0.11					
Tipología de control	Control local					
Rangos máximos de fuga externa (%)	2.7					
Tipología declarada	RVU UVU					
Nivel de potencia acústica (dB(A))	55					
The annual electricity consumption (AEC) (kWh/a)	Cold		Average		Warm	
	89		89		89	
The annual heating saved (AHS) (kWh/a)	Cold		Average		Warm	
	5536		2830		1280	