

# Trio 100 H

Ventilador axial de extracción de bajo nivel sonoro y bajo consumo energético

- Nivel de presión sonora LpA a 3 m: 29
- Material de la carcasa: Plástico
- Protección antirretorno del aire: Compuerta antirretorno
- Sensor de humedad
- Temporizador: Temporizador de apagado

| | Unidad de medida | Trio 100 H |
|---|---|---|
| Dimensiones del conducto de aire conectado | mm | 100 |
| Tensión máxima de alimentación | V | 240 |
| Tensión mínima de alimentación | V | 220 |
| Frecuencia de suministro de energía | Hz | 50 |
| Potencia nominal | W | 8 |
| Corriente máxima | A | 0.05 |
| Caudal máximo de aire | $m^3/h$ | 90 |
| Nivel de presión sonora LpA a 3 m | dB(A) | 29 |
| Peso | kg | 0.45 |
| Temperatura mínima del aire ambiente | °C | 1 |
| Temperatura máxima del aire ambiente | °C | 40 |
| Grado de protección IP | - | IP44 |
| Material de rodete | - | Plástico |

## Dimensiones

| a | c | Ø d | e |
|---|---|---|---|
| 150 | 79 | 99 | 23 |

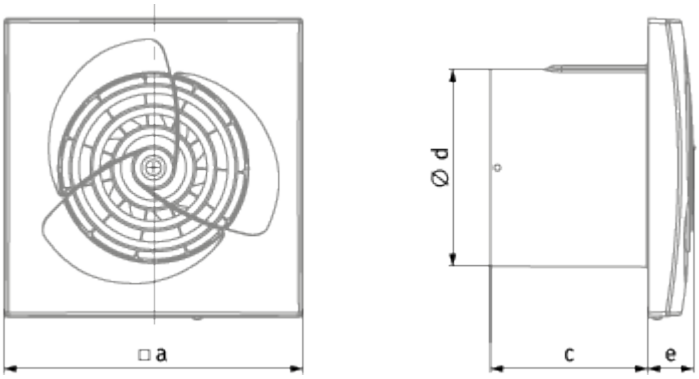
□a
Ø d
c
e

## Ecodesign

| | | | | | | |
|---|---|---|---|---|---|---|
| Trademark | Blauberg | | | | | |
| Model | Trio 100 H | | | | | |
| Specific energy consumption (SEC) (kWh/(m²/a)) | Cold | | Average | | Warm | |
| | -53.6 | A+ | -26.5 | B | -11 | E |
| Tipo de unidad de ventilación | Unidireccional | | | | | |
| Tipo de accionamiento instalado | De una velocidad | | | | | |
| Tipo de sistema de recuperación de calor | Ninguno | | | | | |
| Rango de caudal máximo (m³/h) | 90 | | | | | |
| Potencia eléctrica de entrada (W) | 8 | | | | | |
| Caudal nominal de referencia (m³/s) | 0.018 | | | | | |
| Potencia específica absorbida (SPI) en el punto de referencia (W/(m³/h)) | 0.089 | | | | | |
| Tipología de control | Control local | | | | | |
| Rangos máximos de fuga externa (%) | 2.7 | | | | | |
| Tipología declarada | RVU UVU | | | | | |
| Nivel de potencia acústica (dB(A)) | 49 | | | | | |
| The annual electricity consumption (AEC) (kWh/a) | Cold | | Average | | Warm | |
| | 72 | | 72 | | 72 | |
| The annual heating saved (AHS) (kWh/a) | Cold | | Average | | Warm | |
| | 5536 | | 2830 | | 1280 | |