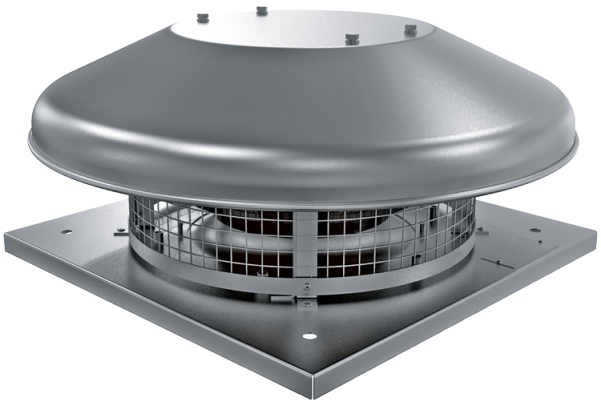

Tower-HC EC 280

Ventiladores centrífugos de tejado con motores EC

- Nivel de presión sonora LpA a 3 m: 48
- Tipo de rodete: Centrífugo de palas curvadas hacia atrás
- Material de la carcasa: Acero revestido

	Unidad de medida	Tower-HC EC 280
Cantidad de fases	-	1
Tensión mínima de alimentación	V	230
Tensión máxima de alimentación	V	230
Frecuencia de suministro de energía	Hz	50/60
Potencia nominal	W	195
Corriente máxima	A	1.53
Caudal máximo de aire	m³/h	2400
Velocidad de rotación a 50 Hz	-	2610
Nivel de presión sonora LpA a 3 m	dB(A)	48
Peso	kg	10
Temperatura máxima del aire transportado	°C	60
Temperatura mínima del aire transportado	°C	-25
Grado de protección IP	-	IPX4
Grado de protección IP del variador	-	IP55
Tamaño	mm	280

Dimensiones

H	ØD	ØD1	L	L1
254	623	285	420	330

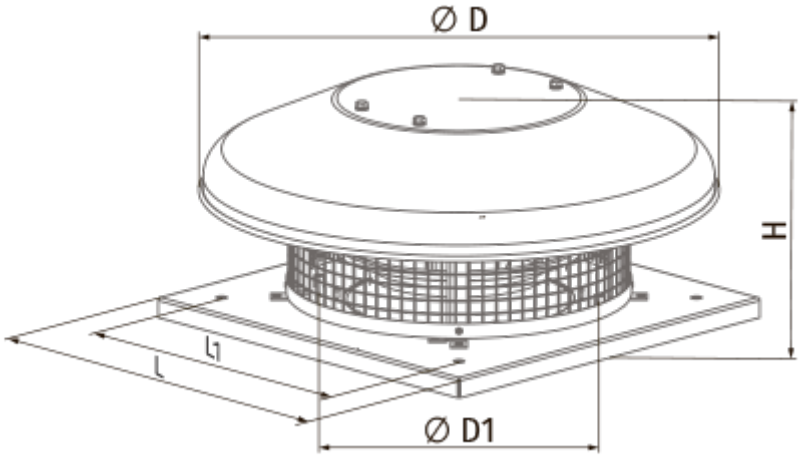

Ecodesign

Trademark	Blauberg
Model	Tower-HC EC 280
Tipo de accionamiento instalado	VSD integrado
Tipo de sistema de recuperación de calor	Ninguno
Presión estática externa para el caudal de aire nominal (Pa)	275
Rangos máximos de fuga externa (%)	2.7
Eficiencia estática (%)	62
Tipología declarada	NRVU UVU
Potencia eléctrica efectiva de entrada (kW)	0.194
Nivel de potencia acústica (dB(A))	67

Accesorios

Reguladores de motores EC

Nombre	La foto	Descripción
CDT E/0-10		Control de velocidad para motores EC