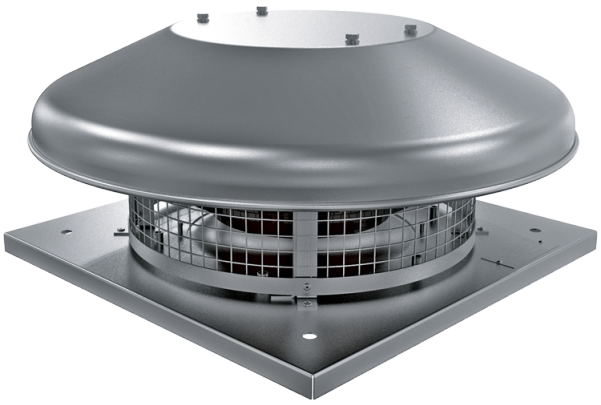

Tower-HC EC 280 A

Ventiladores centrífugos de tejado con motores EC

• Nivel de presión sonora LpA a 3 m: 48
• Tipo de rodete: Centrífugo de palas curvadas hacia atrás
• Material de la carcasa: Aluminio

	Unidad de medida	Tower-HC EC 280 A
Cantidad de fases	-	1
Tensión mínima de alimentación	V	230
Tensión máxima de alimentación	V	230
Frecuencia de suministro de energía	Hz	50/60
Potencia nominal	W	195
Corriente máxima	A	1.53
Caudal máximo de aire	m^3/h	2400
Velocidad de rotación a 50 Hz	-	2610
Nivel de presión sonora LpA a 3 m	dB(A)	48
Peso	kg	11
Temperatura máxima del aire transportado	°C	60
Temperatura mínima del aire transportado	°C	-25
Grado de protección IP	-	IPX4
Grado de protección IP del variador	-	IP55
Tamaño	mm	280

Dimensiones

H	ØD	ØD1	L	L1
254	623	285	420	330

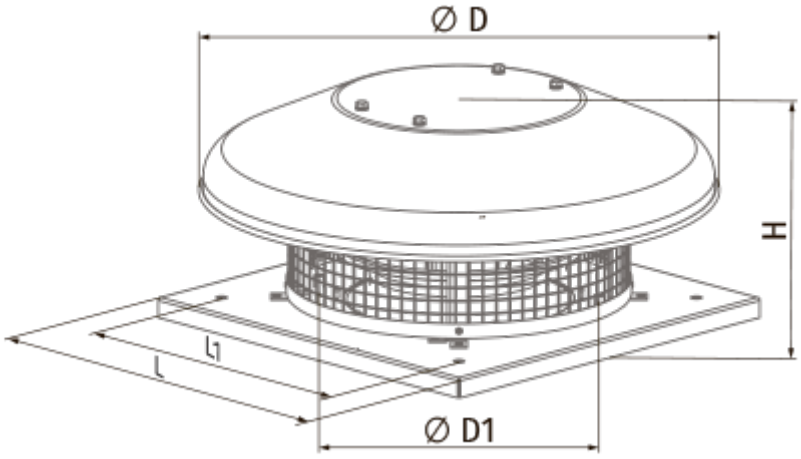

Ecodesign

Trademark	Blauberg
Model	Tower-HC EC 280 A
Tipo de accionamiento instalado	VSD integrado
Tipo de sistema de recuperación de calor	Ninguno
Presión estática externa para el caudal de aire nominal (Pa)	336
Rangos máximos de fuga externa (%)	2.7
Eficiencia estática (%)	60.1
Tipología declarada	NRVU UVU
Potencia eléctrica efectiva de entrada (kW)	0.162
Nivel de potencia acústica (dB(A))	67

Accesorios

Reguladores de motores EC

Nombre	La foto	Descripción
CDT E/0-10		Control de velocidad para motores EC