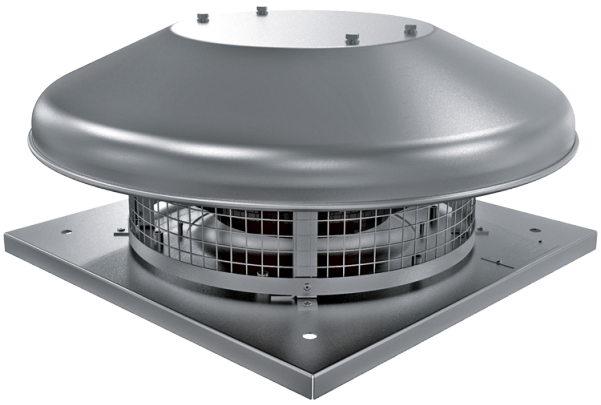

Tower-HC EC 190

Ventiladores centrífugos de tejado con motores EC

- Nivel de presión sonora LpA a 3 m: 52
- Tipo de rodete: Centrífugo de palas curvadas hacia atrás
- Material de la carcasa: Acero revestido

	Unidad de medida	Tower-HC EC 190
Cantidad de fases	-	1
Tensión mínima de alimentación	V	230
Tensión máxima de alimentación	V	230
Frecuencia de suministro de energía	Hz	50/60
Potencia nominal	W	110
Corriente máxima	A	0.87
Caudal máximo de aire	m³/h	770
Velocidad de rotación a 50 Hz	-	3538
Nivel de presión sonora LpA a 3 m	dB(A)	52
Peso	kg	6
Temperatura máxima del aire transportado	°C	60
Temperatura mínima del aire transportado	°C	-25
Grado de protección IP	-	IPX4
Grado de protección IP del variador	-	IP55
Tamaño	mm	190

Dimensiones

H	ØD	ØD1	L	L1
178	503	210	330	245

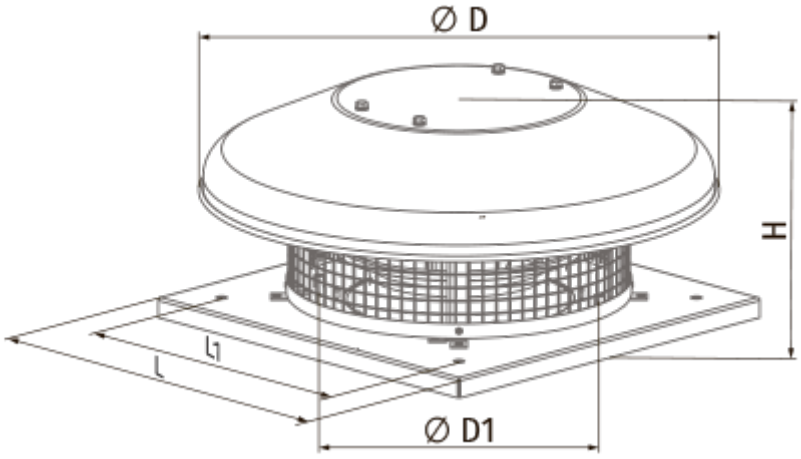

Ecodesign

Trademark	Blauberg
Model	Tower-HC EC 190
Tipo de unidad de ventilación	Unidireccional
Tipo de accionamiento instalado	VSD integrado
Tipo de sistema de recuperación de calor	Ninguno
Presión estática externa para el caudal de aire nominal (Pa)	355
Rangos máximos de fuga externa (%)	2.7
Eficiencia estática (%)	51.6
Tipología declarada	NRVU UVU
Potencia eléctrica efectiva de entrada (kW)	0.109
Nivel de potencia acústica (dB(A))	65

Accesorios

Reguladores de motores EC

Nombre	La foto	Descripción
CDT E/0-10		Control de velocidad para motores EC