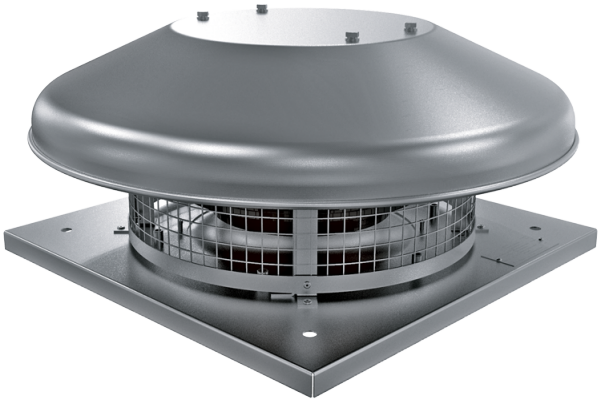

Tower-HC 310 4D

Ventiladores centrífugos de tejado

• Nivel de presión sonora LpA a 3 m: 47
• Tipo de rodete: Centrífugo de palas curvadas hacia atrás
• Material de la carcasa: Acero revestido

	Unidad de medida	Tower-HC 310 4D	
Cantidad de fases	-	3	
Tensión máxima de alimentación	V	400	
Tensión mínima de alimentación	V	400	
Frecuencia de suministro de energía	Hz	50	60
Potencia nominal	W	155	
Corriente máxima	A	0.29	
Caudal máximo de aire	m^3/h	2300	
Velocidad de rotación a 50 Hz	-	1410	
Nivel de presión sonora LpA a 3 m	dB(A)	47	
Peso	kg	11	
Temperatura máxima del aire transportado	°C	50	
Temperatura mínima del aire transportado	°C	-25	
Grado de protección IP	-	IPX4	
Grado de protección IP del variador	-	IP44	
Tamaño	mm	310	

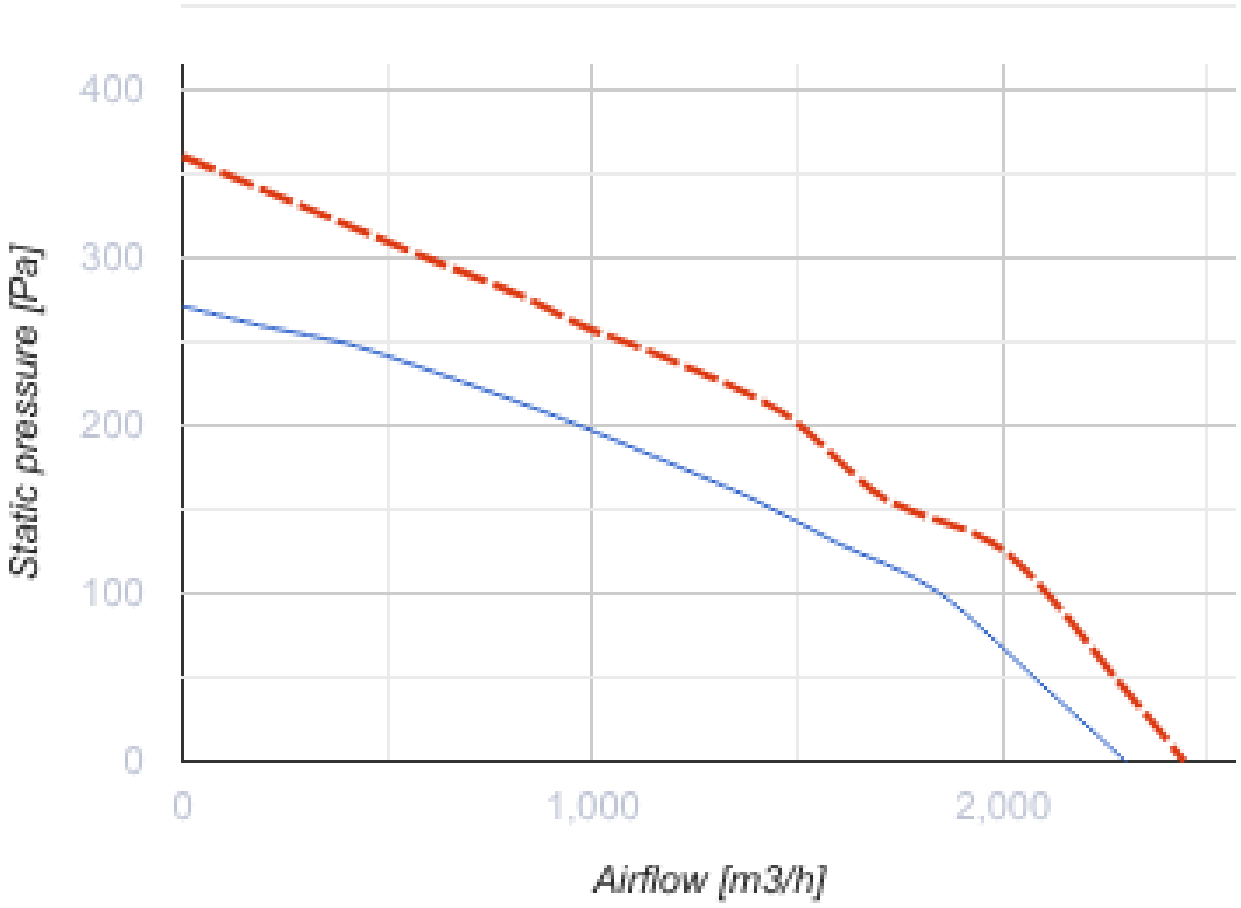
400
300
200
100
0
Static pressure [Pa]
0
1,000
2,000
Airflow [m3/h]

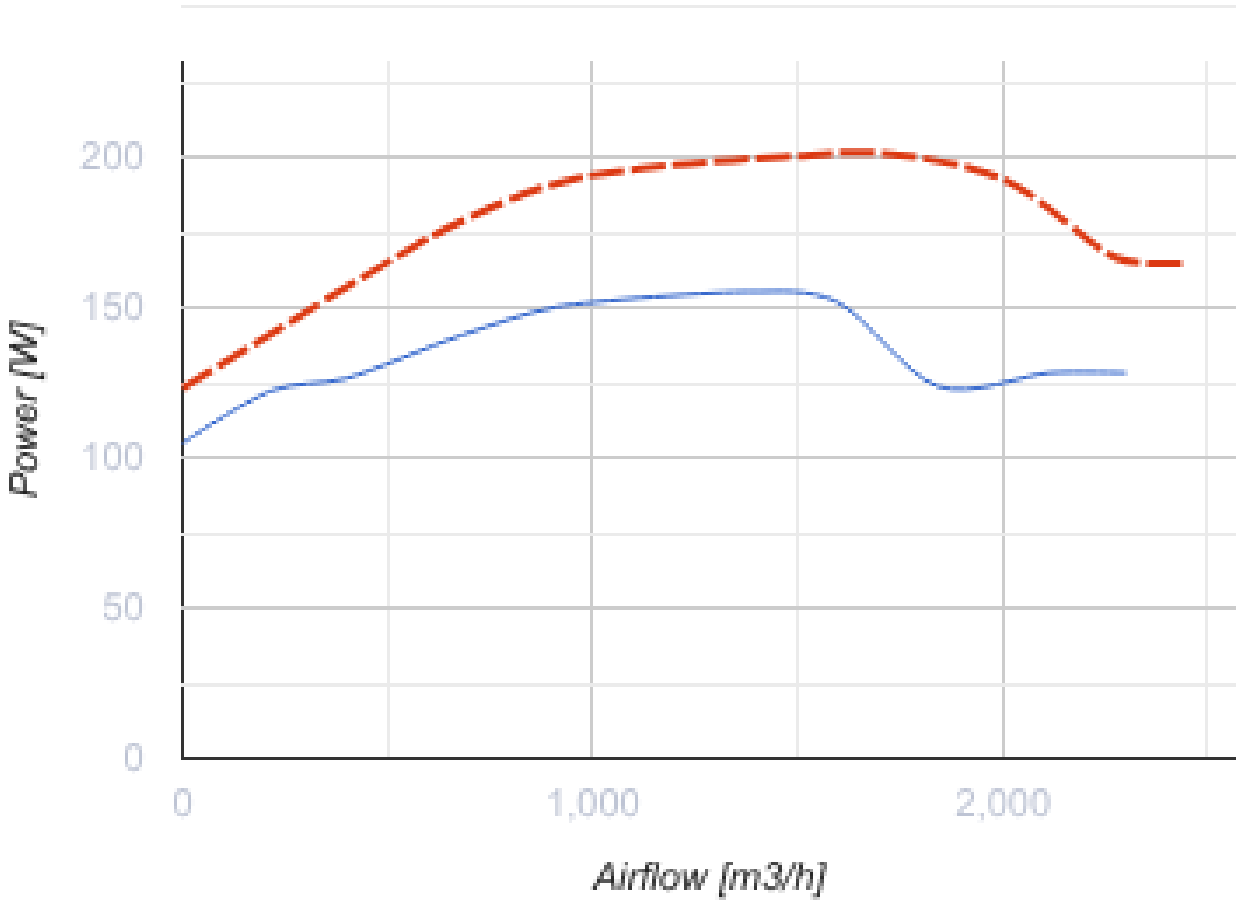

Dimensiones

H	ØD	ØD1	L	L1
277	623	285	420	330

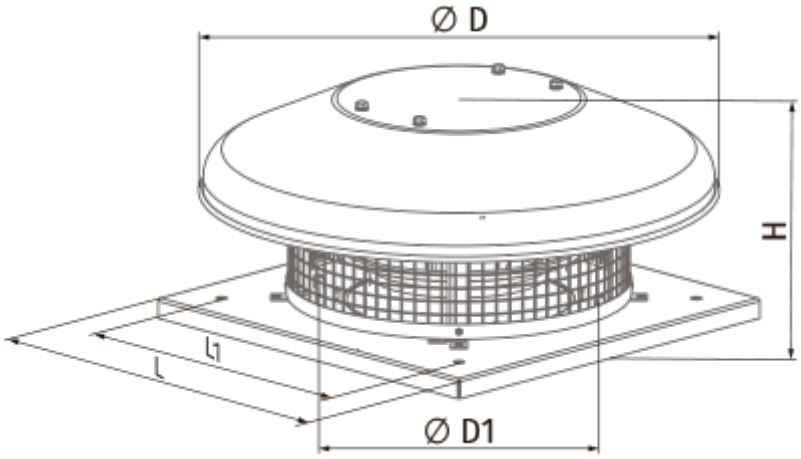

Ecodesign

Trademark	Blauberg
Model	Tower-HC 310 4D
Tipo de accionamiento instalado	MSD o VSD exterior
Tipo de sistema de recuperación de calor	Ninguno
Presión estática externa para el caudal de aire nominal (Pa)	101
Rangos máximos de fuga externa (%)	2.7
Eficiencia estática (%)	50.6
Nivel de potencia acústica (dB(A))	67
Tipología declarada	NRVU UVU
Potencia eléctrica efectiva de entrada (kW)	0.104