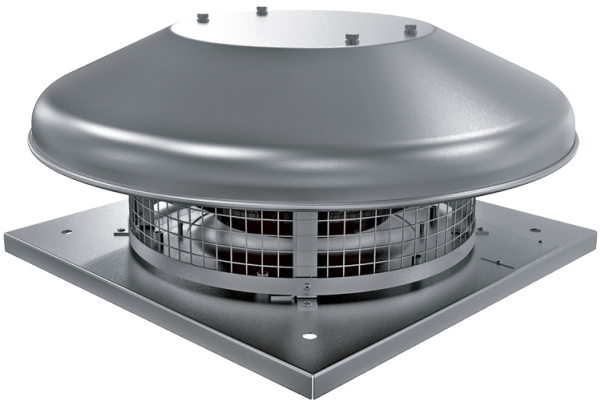

Tower-HC 225 4E

Ventiladores centrífugos de tejado

- Nivel de presión sonora LpA a 3 m: 45
- Tipo de rodete: Centrífugo de palas curvadas hacia atrás
- Material de la carcasa: Acero revestido

	Unidad de medida	Tower-HC 225 4E
Cantidad de fases	-	1
Tensión mínima de alimentación	V	230
Tensión máxima de alimentación	V	230
Frecuencia de suministro de energía	Hz	50
Potencia nominal	W	49
Corriente máxima	A	0.22
Caudal máximo de aire	m³/h	760
Velocidad de rotación a 50 Hz	-	1400
Nivel de presión sonora LpA a 3 m	dB(A)	45
Peso	kg	7
Temperatura máxima del aire transportado	°C	50
Temperatura mínima del aire transportado	°C	-25
Grado de protección IP	-	IPX4
Grado de protección IP del variador	-	IP44
Tamaño	mm	225

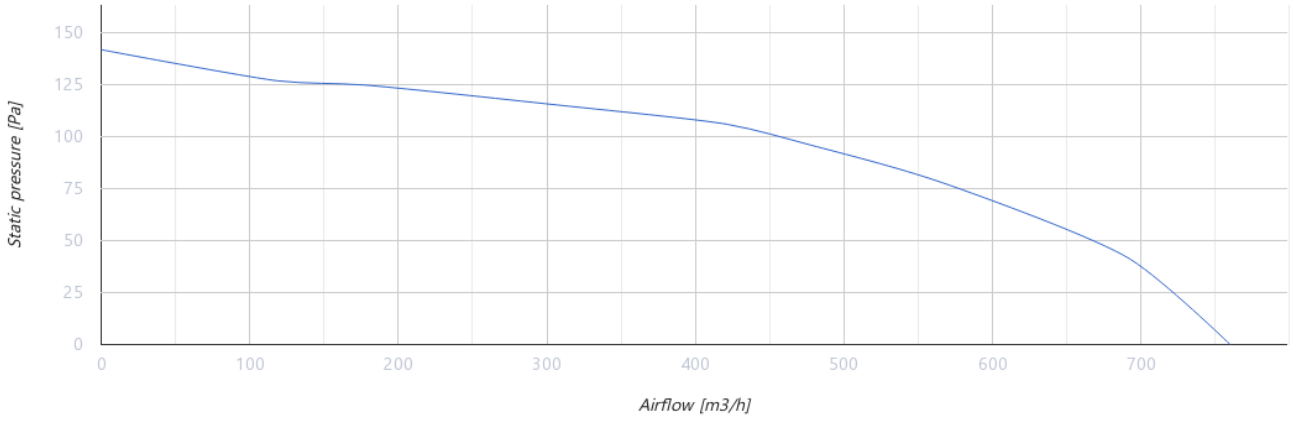

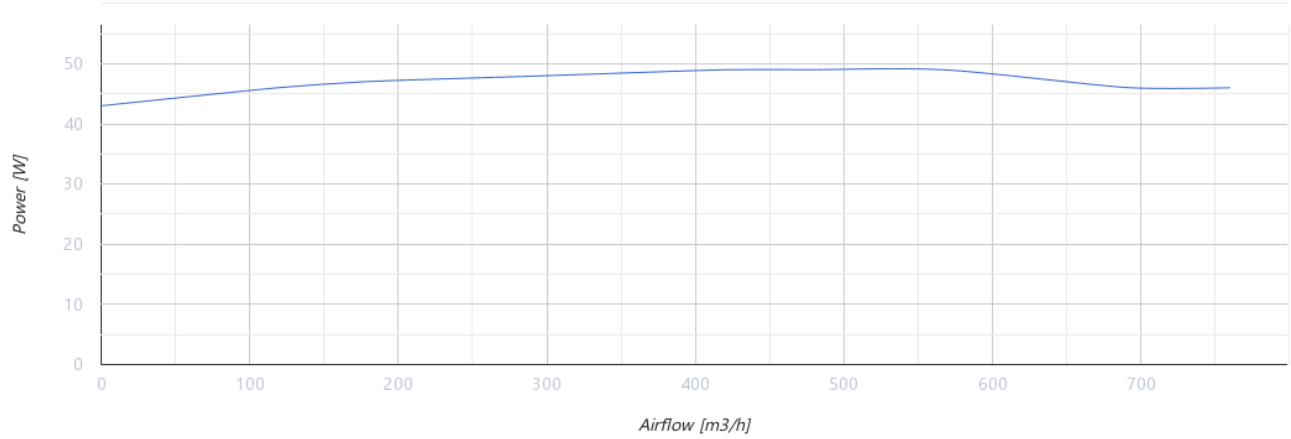

Dimensiones

H	ØD	ØD1	L	L1
193	503	210	330	245

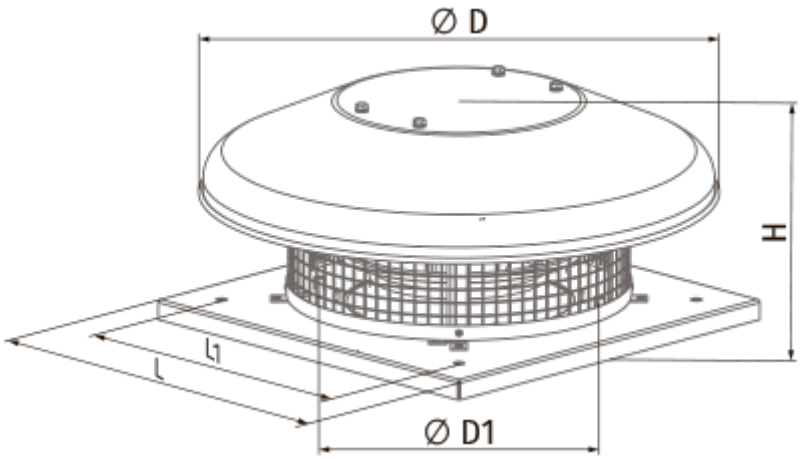

Ecodesign

Trademark	Blauberg
Model	Tower-HC 225 4E
Tipo de accionamiento instalado	VSD integrado
Tipo de sistema de recuperación de calor	Ninguno
Presión estática externa para el caudal de aire nominal (Pa)	96
Rangos máximos de fuga externa (%)	2.7
Eficiencia estática (%)	31.3
Tipología declarada	NRVU UVU
Potencia eléctrica efectiva de entrada (kW)	0.049
Nivel de potencia acústica (dB(A))	57