

TC AirOne 545x320 EPP

Thermal insulation sleeve (jacket), 545 mm long, Ø320 mm

- Material de la carcasa: Polipropileno

	Unidad de medida	TC AirOne 545x320 EPP
Dimensiones del conducto de aire conectado	mm	320

Dimensiones

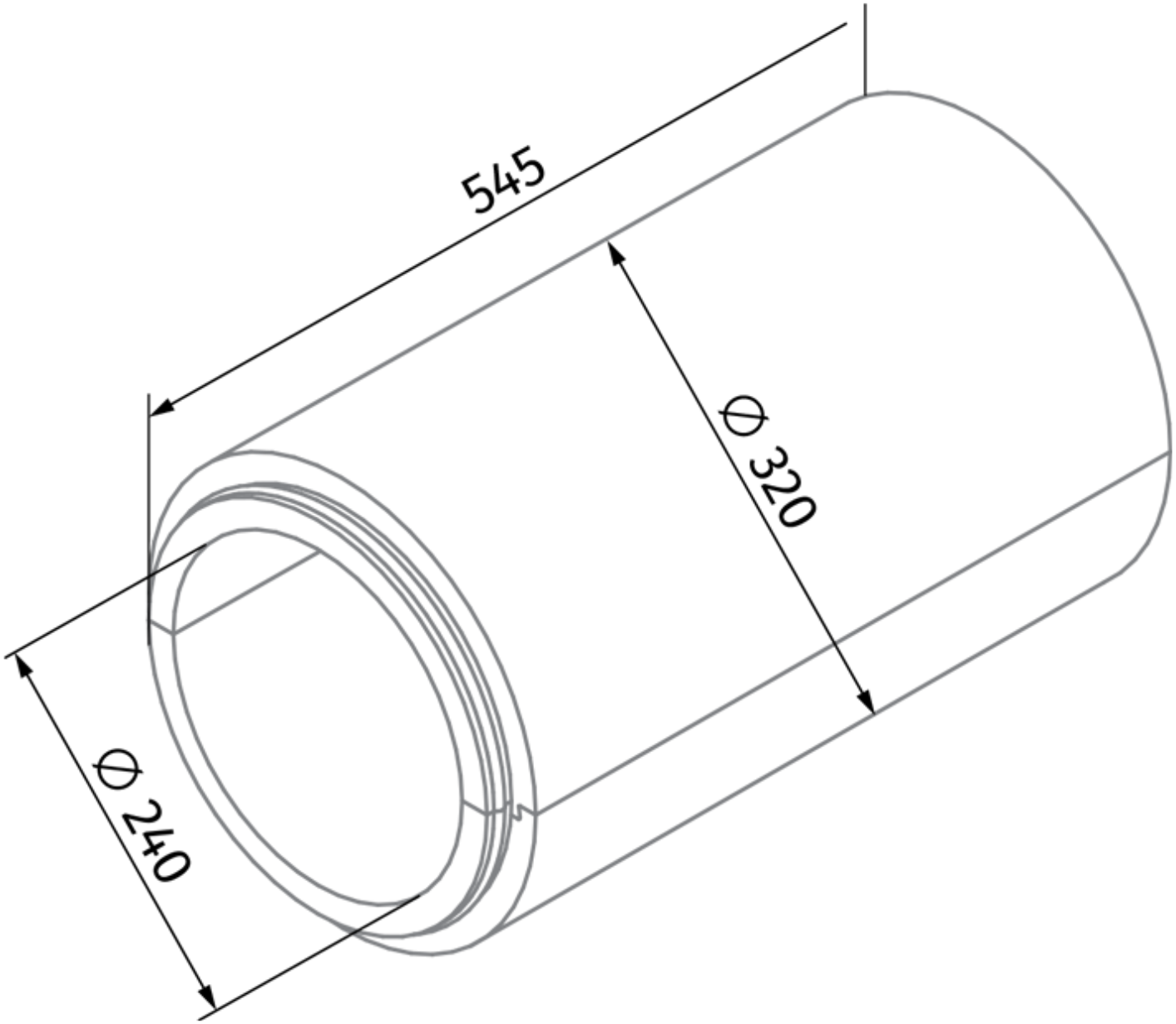
545
Ø 320
Ø 240