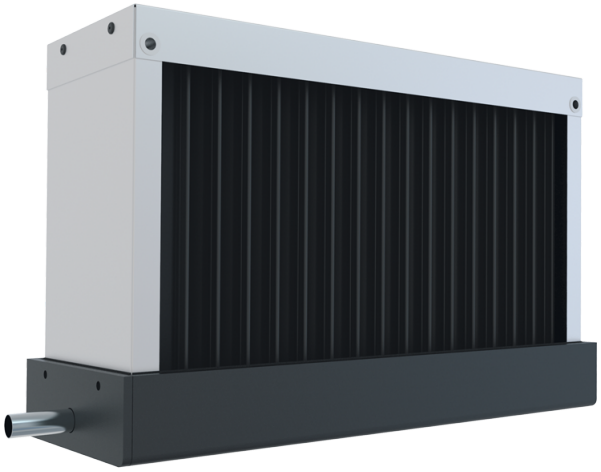

# TA 500x300

Atrapagotas

- Material de la carcasa: Acero galvanizado

| | Unidad de medida | TA 500x300 |
|---|---|---|
| Peso | kg | 6.2 |

## Dimensiones

| A | B | C |
|---|---|---|
| 603 | 393 | 163 |

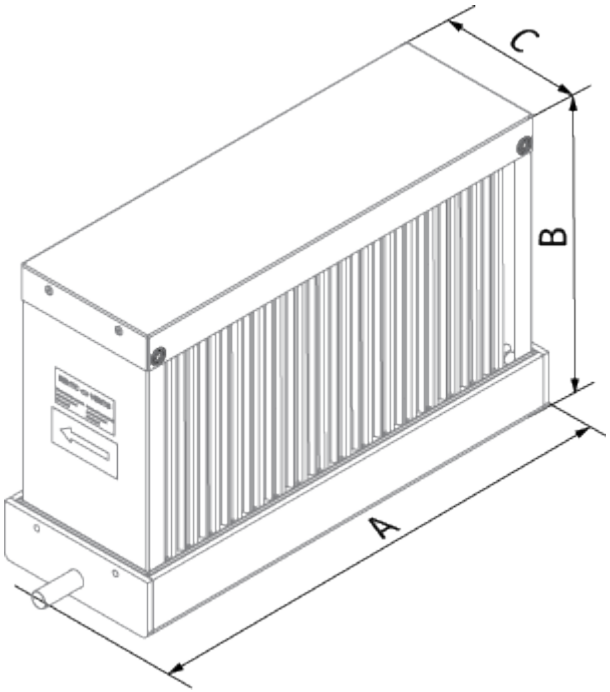
C
B
A