

Sileo V2 100 T

Ventiladores extractores silenciosos de alto caudal de aire

- Nivel de presión sonora LpA a 3 m: 25
- Material de la carcasa: Plástico
- Protección antirretorno del aire: Compuerta antirretorno
- Temporizador: Temporizador de apagado

	Unidad de medida	Sileo V2 100 T	
Velocidad	-	1	2
Dimensiones del conducto de aire conectado	mm	100	
Cantidad de fases	-	1	
Tensión mínima de alimentación	V	220	
Tensión máxima de alimentación	V	240	
Frecuencia de suministro de energía	Hz	50	
Potencia nominal	W	4.5	7
Corriente máxima	A	0.029	0.052
Caudal máximo de aire	m³/h	60	90
Velocidad de rotación a 50 Hz	-	1850	2400
Nivel de presión sonora LpA a 3 m	dB(A)	22	25
Peso	kg	0.55	
Temperatura mínima del aire ambiente	°C	1	
Temperatura máxima del aire ambiente	°C	45	
Grado de protección IP	-	IP45	
Material de rodete	-	Plástico	

Dimensiones

a	b	c	Ø d	e
136	158	81	100	26

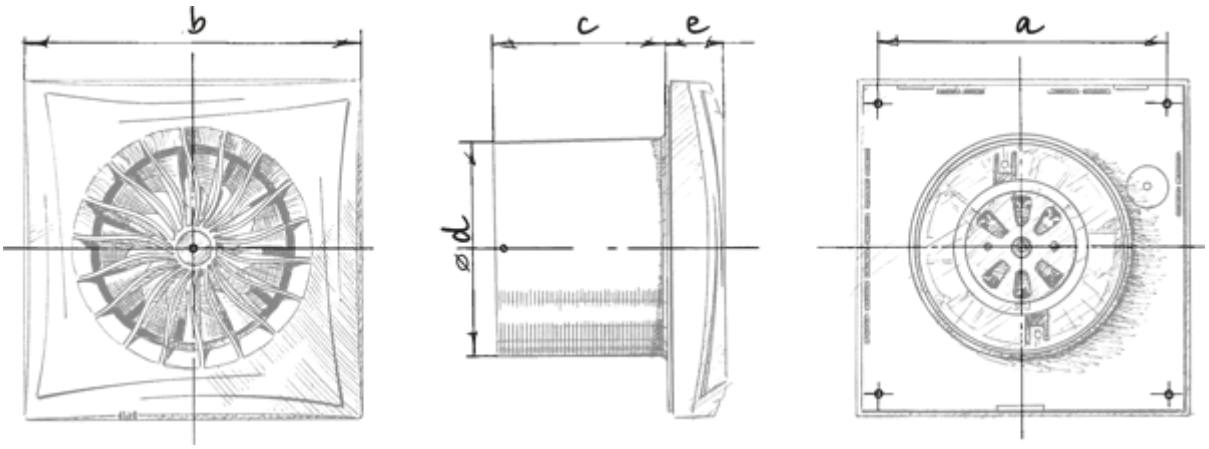

Ecodesign

Trademark	Blauberg					
Model	Sileo V2 100 T					
Specific energy consumption (SEC) (kWh/(m²/a))	Cold		Average		Warm	
	-34.5	A	-16.5	E	-6.3	F
Tipo de unidad de ventilación	Unidireccional					
Tipo de accionamiento instalado	De 2 velocidades					
Tipo de sistema de recuperación de calor	Ninguno					
Rango de caudal máximo (m³/h)	90					
Potencia eléctrica de entrada (W)	7					
Caudal nominal de referencia (m³/s)	0.017					
Potencia específica absorbida (SPI) en el punto de referencia (W/(m³/h))	0.075					
Tipología de control	Control manual					
Rangos máximos de fuga externa (%)	2.7					
Tipología declarada	RVU UVU					
Nivel de potencia acústica (dB(A))	42					
The annual electricity consumption (AEC) (kWh/a)	Cold		Average		Warm	
	88		88		88	
The annual heating saved (AHS) (kWh/a)	Cold		Average		Warm	
	3667		1874		848	

Accesorios

Interruptores de velocidad

Nombre	La foto	Descripción
CDP-2/10		Interruptor multivelocidad