


# Reneo-Fit D 100 R S21

Unidades colgantes de suministro y extracción de aire con recuperación de calor y energía

- Nivel de presión sonora LpA a 3 m: 25
- Tipo de intercambiador de calor: A contraflujo
- Material del intercambiador de calor: Poliestireno
- Filtro de inyección: G4 / Coarse > 60 % (option: F7 / ePM1 60 %)
- Filtro de extracción: G4 / Coarse > 60 %
- En carcasa con aislamiento acústico
- Precalentador: Opcional
- Recalentador: Opcional
- Protocolo BMS: ModBus
- Control: Smartphone
- Material de la carcasa: EPP
- Sensor de humedad: Opcional
- Sensor de CO2: Opcional
- Sensor PM2,5: Opcional

| | Unidad de medida | Reneo-Fit D 100 R S21 |
|---|---|---|
| Dimensiones del conducto de aire conectado | mm | 125/100 |
| Cantidad de fases | - | 1 |
| Tensión máxima de alimentación | V | 230 |
| Tensión mínima de alimentación | V | 230 |
| Frecuencia de suministro de energía | Hz | 50/60 |
| Potencia nominal | W | 45 |
| Corriente máxima | A | 0.34 |
| Caudal máximo de aire | m³/h | 130 |
| Nivel de presión sonora LpA a 3 m | dB(A) | 25 |
| Eficiencia máxima de la recuperación del calor | % | 94 |
| Tipo de intercambiador de calor | - | A contraflujo |
| Material del intercambiador de calor | - | Poliestireno |
| Peso | kg | 8 |
| Filtro de inyección | - | G4 / Coarse > 60 % (option: F7 / ePM1 60 %) |
| Filtro de extracción | - | G4 / Coarse > 60 % |
| Temperatura máxima del aire transportado | °C | 40 |
| Temperatura mínima del aire transportado | °C | -23 |
| Temperatura mínima del aire ambiente | °C | 1 |
| Temperatura máxima del aire ambiente | °C | 40 |
| Grado de protección IP | - | IP22 |

| | | |
|---|---|---|
| Humedad máxima del aire ambiente | % | 60 |
| Grado de protección IP del variador | - | IP44 |

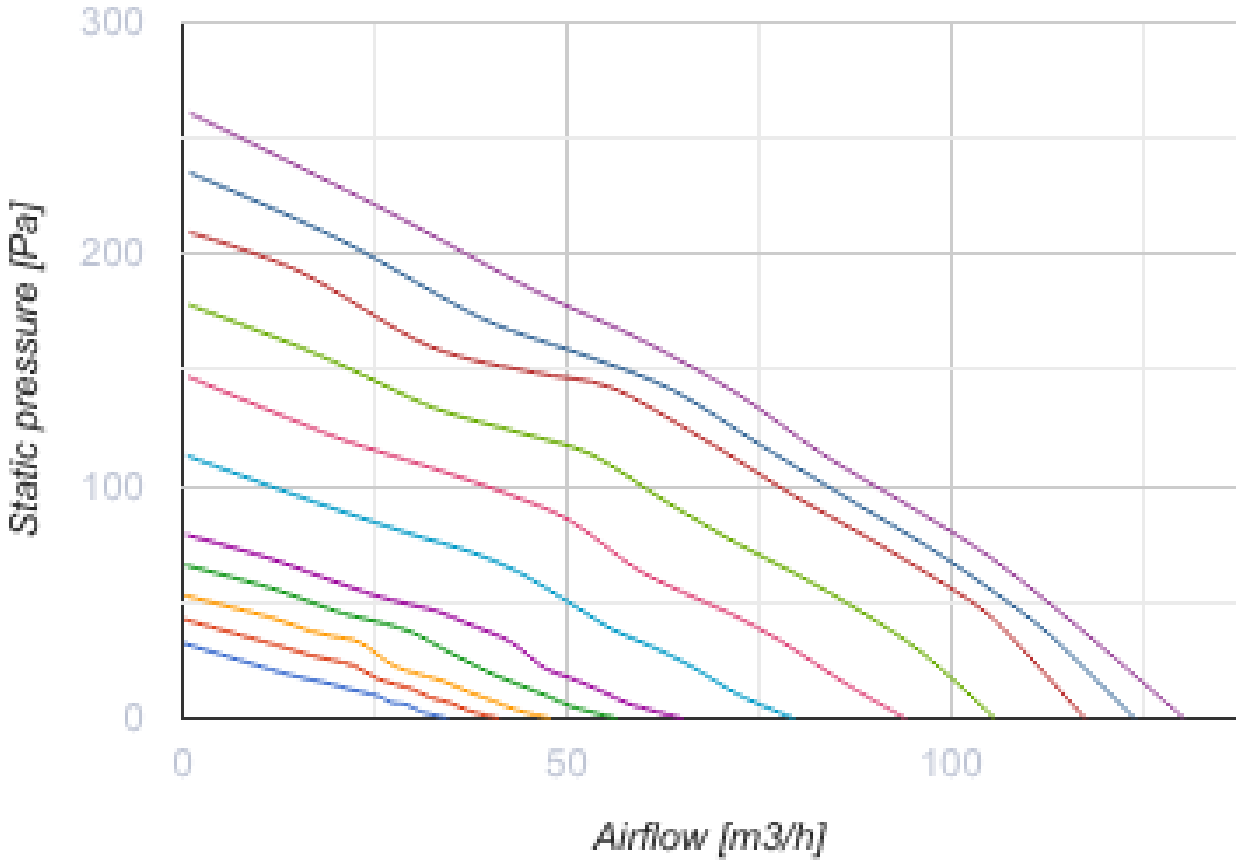

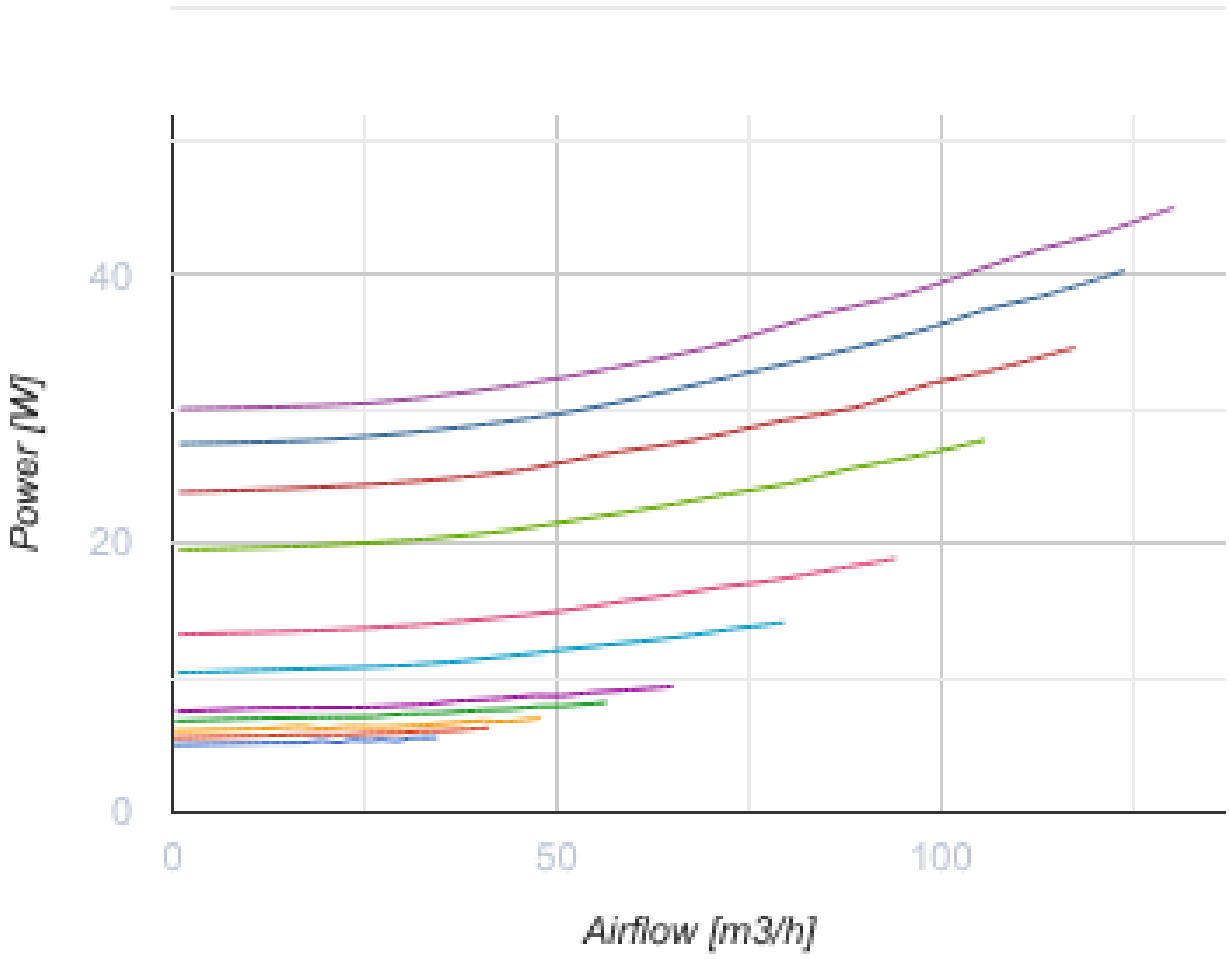


## Dimensiones

| H | L | L1 | W | W1 |
|---|---|---|---|---|
| 242 | 530 | 630 | 520 | 600 |

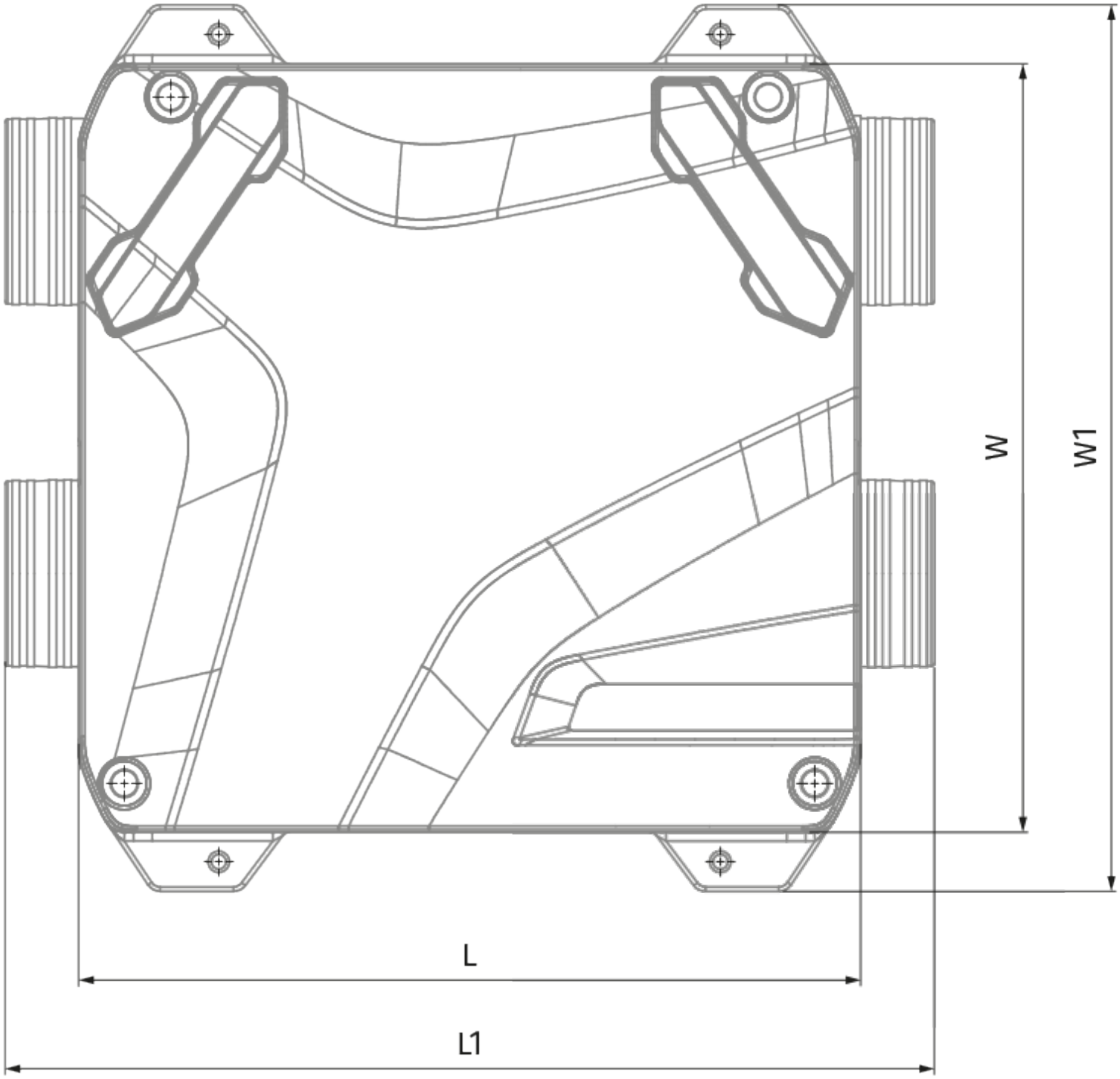
W
W1
L
L1

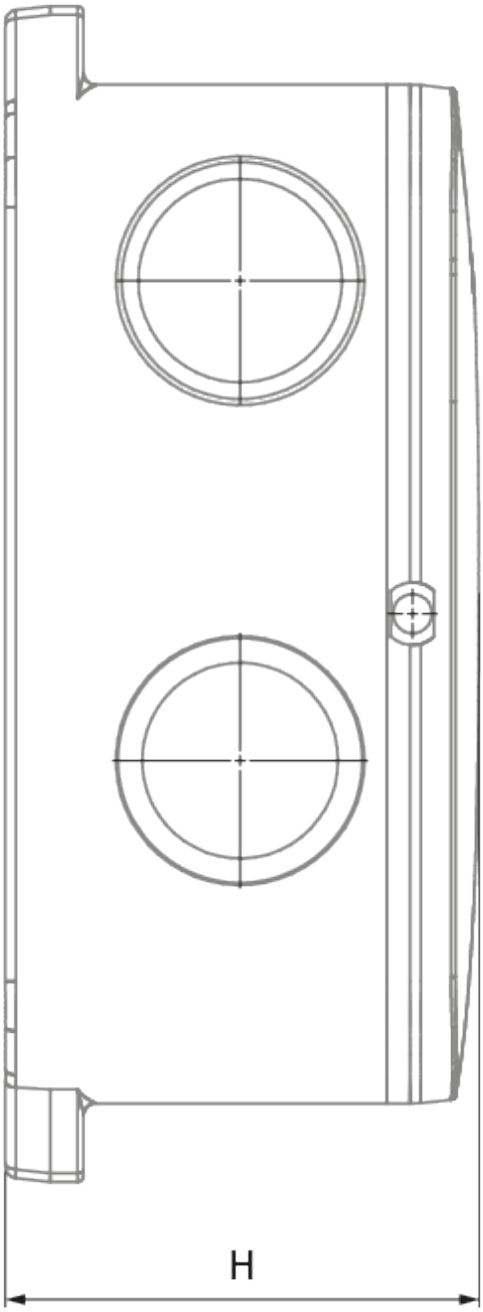
H

## Ecodesign

| | | | | | | |
|---|---|---|---|---|---|---|
| Trademark | Blauberg | | | | | |
| Model | Reneo-Fit D 100 R S21 | | | | | |
| Specific energy consumption (SEC) (kWh/(m²/a)) | Cold | | Average | | Warm | |
| | -81 | A+ | -42.3 | A+ | -17.5 | E |
| Tipo de unidad de ventilación | Bidireccional | | | | | |
| Tipo de accionamiento instalado | De velocidad variable | | | | | |
| Tipo de sistema de recuperación de calor | Recuperativo | | | | | |
| Eficiencia térmica de la recuperación del calor (%) | 86 | | | | | |
| Rango de caudal máximo (m³/h) | 90 | | | | | |
| Potencia eléctrica de entrada (W) | 37 | | | | | |
| Caudal nominal de referencia (m³/s) | 0.018 | | | | | |
| Presión estática en el punto de salida (Pa) | 50 | | | | | |
| Potencia específica absorbida (SPI) en el punto de referencia (W/(m³/h)) | 0.254 | | | | | |
| Tipología de control | Control local | | | | | |
| Rangos máximos de fuga interna (%) | 2.8 | | | | | |
| Rangos máximos de fuga externa (%) | 3 | | | | | |
| Nivel de potencia acústica (dB(A)) | 45 | | | | | |
| Tipología declarada | RVU BVU | | | | | |
| The annual electricity consumption (AEC) (kWh/a) | Cold | | Average | | Warm | |
| | 716.4 | | 179.4 | | 134.4 | |
| The annual heating saved (AHS) (kWh/a) | Cold | | Average | | Warm | |
| | 9019 | | 4610 | | 2085 | |

## Accesorios

### Sifón de drenaje de condensado

| Nombre | La foto | Descripción |
|---|---|---|
| SFK 20x32 |  | Sifón hidráulico para drenaje de condensados |

### Para conductos redondos

| Nombre | La foto | Descripción |
|---|---|---|

| | | |
|---|---|---|
| SD 125/600 |  | Silenciadores para conductos redondos |
| SD 125/900 |  | Silenciadores para conductos redondos |
| SD 125/1200 |  | Silenciadores para conductos redondos |

### Para conductos redondos

| Nombre | La foto | Descripción |
|---|---|---|
| VKA 125 |  | Compuertas para conductos redondos |

### Calentadores

| Nombre | La foto | Descripción |
|---|---|---|
| EVH 125-0.6-1 S21 V.2 |  | Precalentadores eléctricos de conducto para proteger el recuperador de la congelación |
| EVH 125-0.8-1 S21 V.2 |  | Precalentadores eléctricos de conducto para proteger el recuperador de la congelación |
| EVH 125-1.2-1 S21 V.2 |  | Precalentadores eléctricos de conducto para proteger el recuperador de la congelación |
| ENH 125-0.6-1 S21 V.2 |  | Calentadores eléctricos de conducto para calentamiento adicional del aire de suministro |
| ENH 125-0.8-1 S21 V.2 |  | Calentadores eléctricos de conducto para calentamiento adicional del aire de suministro |
| ENH 125-1.2-1 S21 V.2 |  | Calentadores eléctricos de conducto para calentamiento adicional del aire de suministro |

### Paneles de control para UTAs

| Nombre | La foto | Descripción |
|---|---|---|
| S25 |  | Panel de control LCD |

| | | |
|---|---|---|
| S22 |  | Paneles de control |
| S22 Wi-Fi |  | Paneles de control |

### Sensores de CO2

| Nombre | La foto | Descripción |
|---|---|---|
| CD-1 |  | Sensores de CO2 |
| CD-2 |  | Sensores de CO2 |
| CD-3 |  | Carbon dioxide sensor |

### Sensores de humedad

| Nombre | La foto | Descripción |
|---|---|---|
| FS2 |  | Sensor de humedad |

### Otros accesorios

| Nombre | La foto | Descripción |
|---|---|---|
| FP 176x150x22 F7 |  | F7 panel filter |
| FP 176x150x22 G4 |  | G4 panel filter |

### Accionamientos eléctricos

| Nombre | La foto | Descripción |
|---|---|---|

| | | |
|---|---|---|
| Belimo TF230 |  | Actuadores eléctricos |