

Qubit-E 35/60 TH

Ventiladores centrífugos Qubit de extracción y de alta presión, para sistemas de conductos con alto contraflujo de aire

• Nivel de presión sonora LpA a 3 m: 21
• Tipo de rodete: Centrífugo de palas curvadas hacia delante
• Material de la carcasa: Plástico
• Protección antirretorno del aire: Compuerta antirretorno
• Sensor de humedad
• Temporizador: Temporizador de encendido, Temporizador de apagado, Temporizador de intervalos

	Unidad de medida	Qubit-E 35/60 TH	
Velocidad	-	1	2
Tensión máxima de alimentación	V	240	
Tensión mínima de alimentación	V	220	
Frecuencia de suministro de energía	Hz	50	
Potencia nominal	W	11	20
Corriente máxima	A	0.068	0.089
Caudal máximo de aire	m³/h	35	60
Nivel de presión sonora LpA a 3 m	dB(A)	15	21
Temperatura máxima del aire ambiente	°C	40	
Temperatura mínima del aire ambiente	°C	1	
Grado de protección IP	-	IP45	
Material de rodete	-	Plástico	

Dimensiones

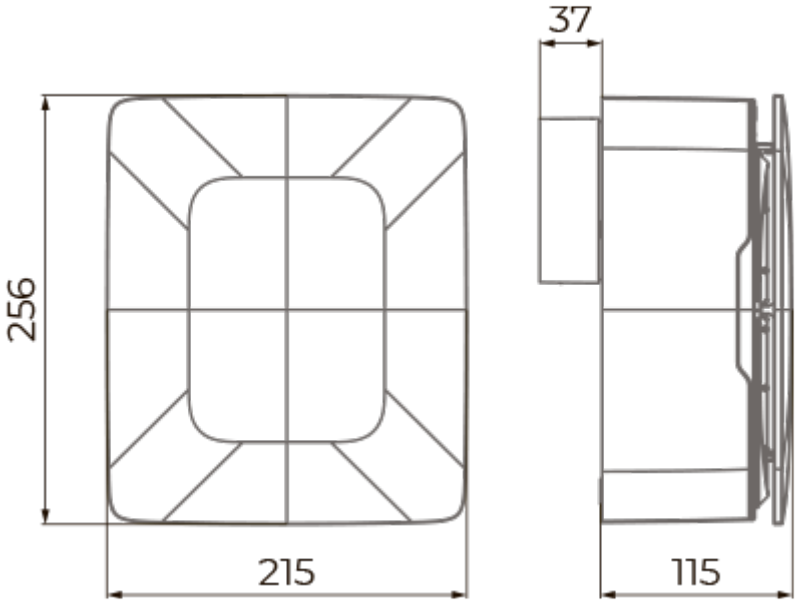

Accesorios

Interruptores de velocidad

Nombre	La foto	Descripción
CDP-2/5		Interruptor multivelocidad

Guarniciones

Nombre	La foto	Descripción
K 100		Abrazadera para conductos flexibles redondos

Conductos flexibles

Nombre	La foto	Descripción
BlauFlex AN 100/3		Conductos de aire flexibles BlauFlex