

Q-Matic 100 SH

Ventiladores con el innovador impulsor de flujo mixto, con persianas automáticas para ventilación de extracción

- Nivel de presión sonora LpA a 3 m: 25
- Tipo de rodete: Mixto
- Material de la carcasa: Plástico
- Interruptor de cordón
- Sensor de humedad
- Temporizador: Temporizador de apagado

	Unidad de medida	Q-Matic 100 SH
Dimensiones del conducto de aire conectado	mm	100
Tensión máxima de alimentación	V	240
Tensión mínima de alimentación	V	220
Frecuencia de suministro de energía	Hz	50
Potencia nominal	W	11
Corriente máxima	A	0.056
Caudal máximo de aire	m^3/h	90
Nivel de presión sonora LpA a 3 m	dB(A)	25
Peso	kg	0.63
Temperatura mínima del aire ambiente	°C	1
Temperatura máxima del aire ambiente	°C	40
Grado de protección IP	-	IP24
Material de rodete	-	Plástico

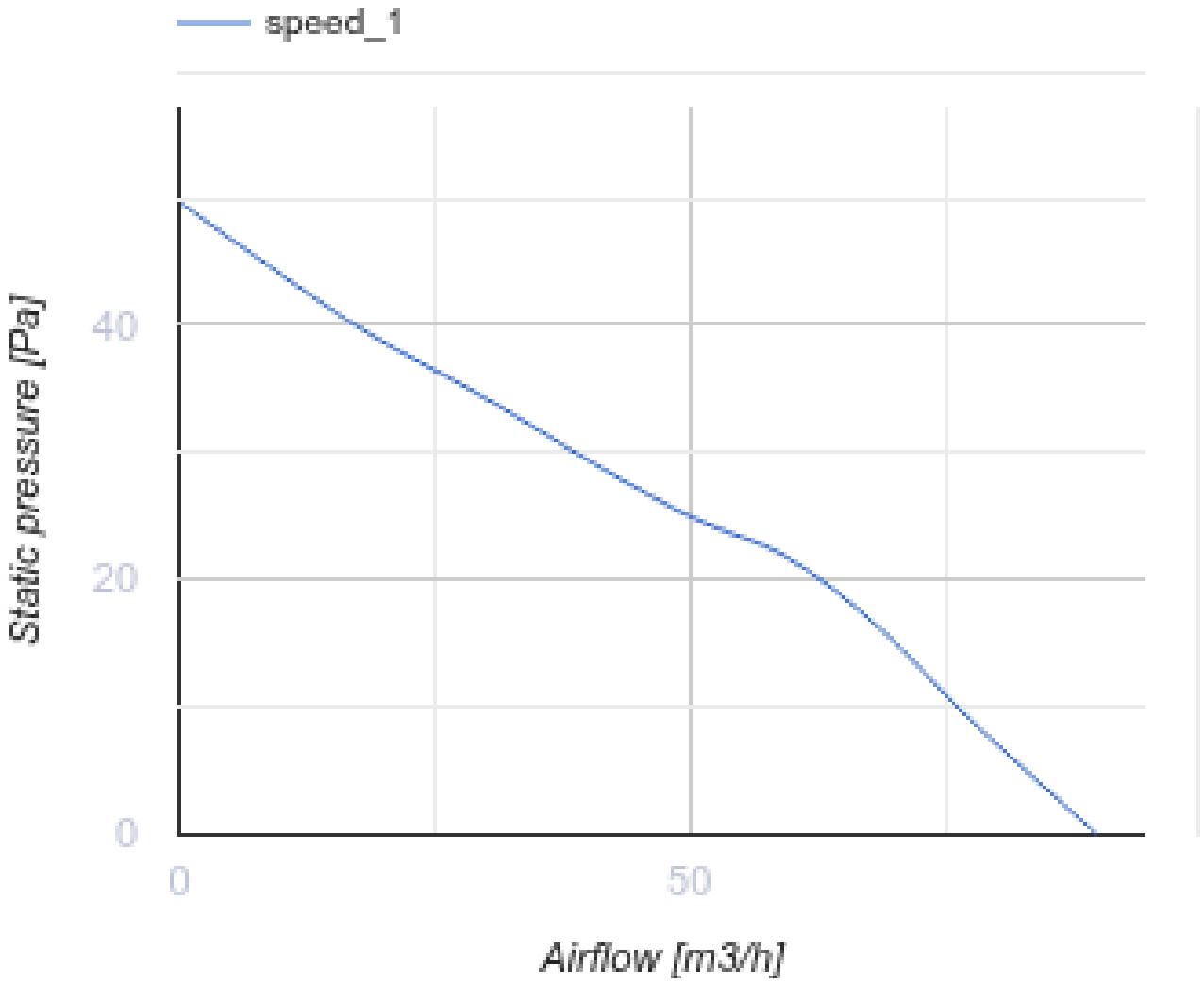

Dimensiones

Ø D	L	L1	W
99	110	29	168

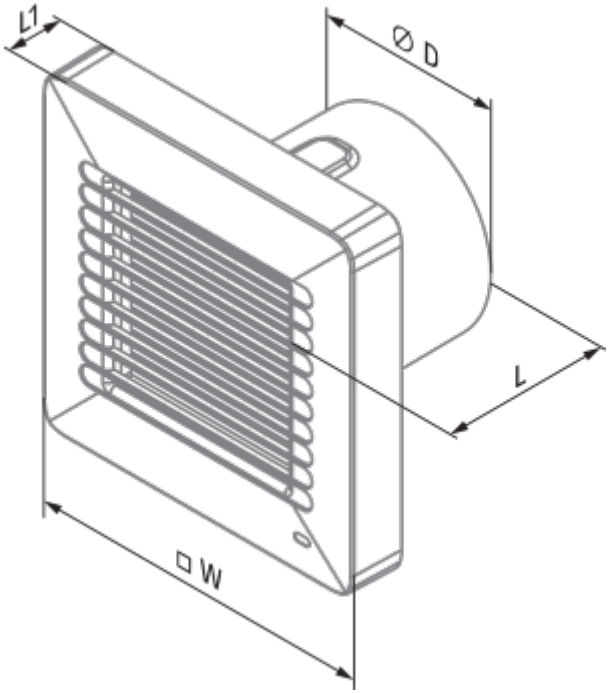
L1
⌀ D
L
□ W

Ecodesign

Trademark	Blauberg					
Model	Q-Matic 100 SH					
Specific energy consumption (SEC) (kWh/(m²/a))	Cold		Average		Warm	
	-53.1	B, A+	-26	E, B	-10.5	F, E
Tipo de unidad de ventilación	Unidireccional					
Tipo de accionamiento instalado	De una velocidad					
Tipo de sistema de recuperación de calor	Ninguno					
Rango de caudal máximo (m³/h)	90					
Potencia eléctrica de entrada (W)	10					
Caudal nominal de referencia (m³/s)	0.018					
Potencia específica absorbida (SPI) en el punto de referencia (W/(m³/h))	0.111					
Tipología de control	Control manual			Control local		
Rangos máximos de fuga externa (%)	2.7					
Tipología declarada	RVU UVU					
Nivel de potencia acústica (dB(A))	45					
The annual electricity consumption (AEC) (kWh/a)	Cold		Average		Warm	
	90		90		90	
The annual heating saved (AHS) (kWh/a)	Cold		Average		Warm	
	5536		2830		1280	