

O2 black

Ventiladores axiales inteligentes para ventilación de extracción

- Nivel de presión sonora LpA a 3 m: 28
- Iluminación
- Control: Panel de control integrado
- Tipo de rodete: Axial
- Sensor de movimiento
- Sensor de humedad: Integrado
- Sensor de temperatura: Integrado
- Temporizador: Temporizador de apagado, Temporizador de encendido

	Unidad de medida	O2 black	
Dimensiones del conducto de aire conectado	mm	125/100	
Tensión máxima de alimentación	V	240	
Tensión mínima de alimentación	V	100	
Frecuencia de suministro de energía	Hz	50	60
Potencia nominal	W	2.7	2.9
Corriente máxima	A	0.038	0.04
Caudal máximo de aire	m^3/h	115	140
Nivel de presión sonora LpA a 3 m	dB(A)	27	28
Temperatura mínima del aire ambiente	°C	1	
Temperatura máxima del aire ambiente	°C	40	
Grado de protección IP	-	IP44 Zone 1	

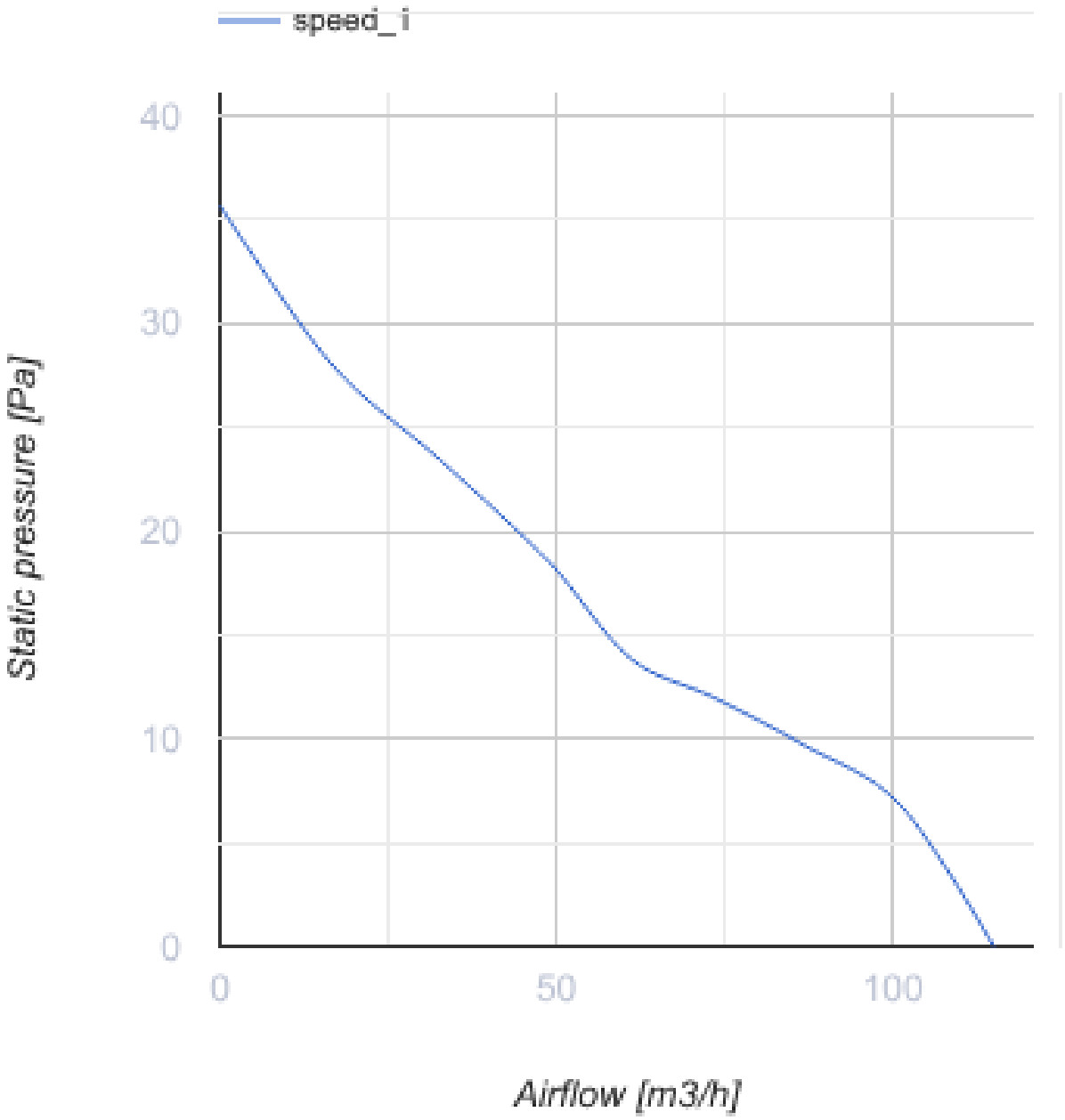
speed_i
40
30
20
10
0
Static pressure [Pa]
0
50
100
Airflow [m3/h]

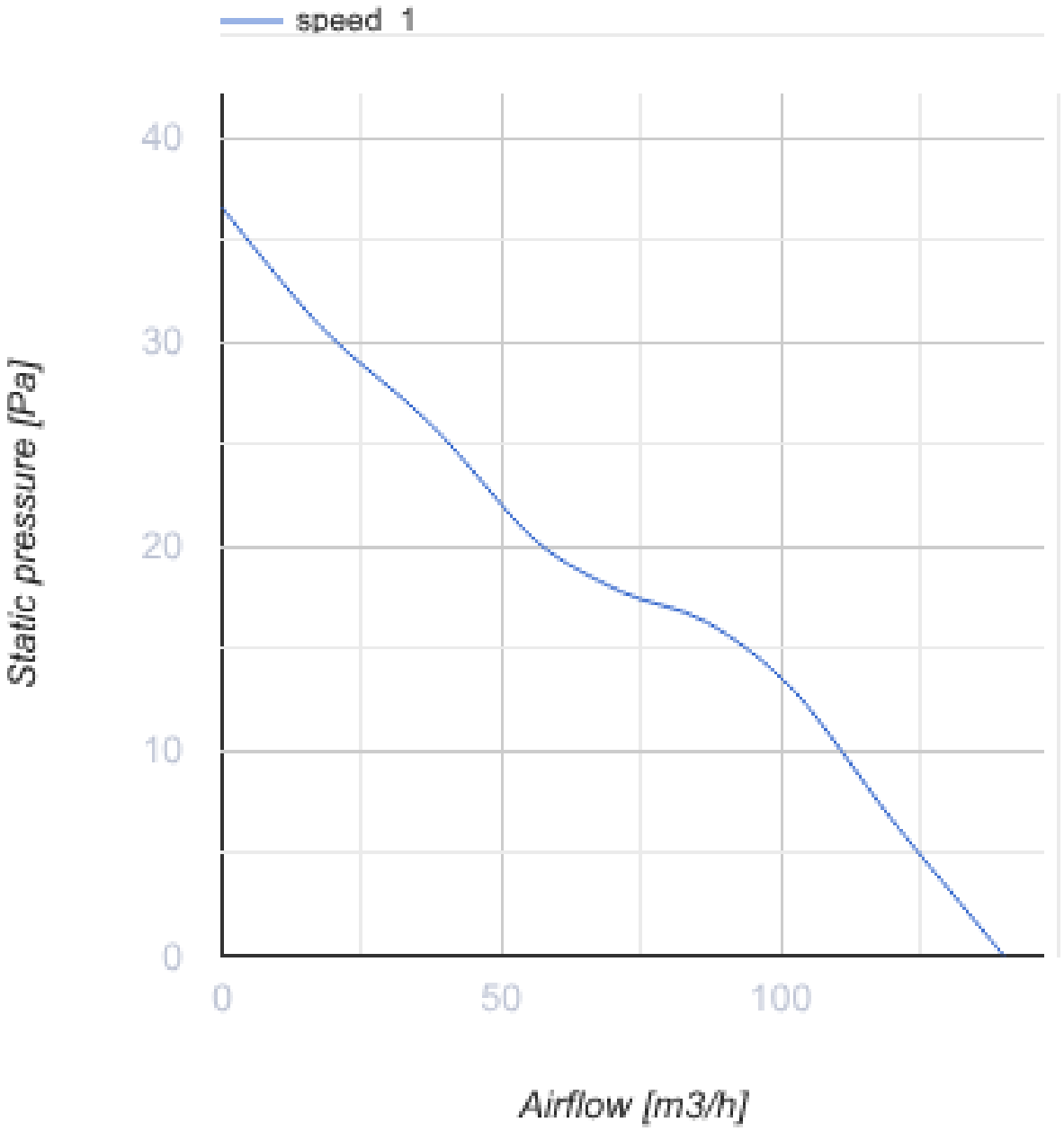

Dimensiones

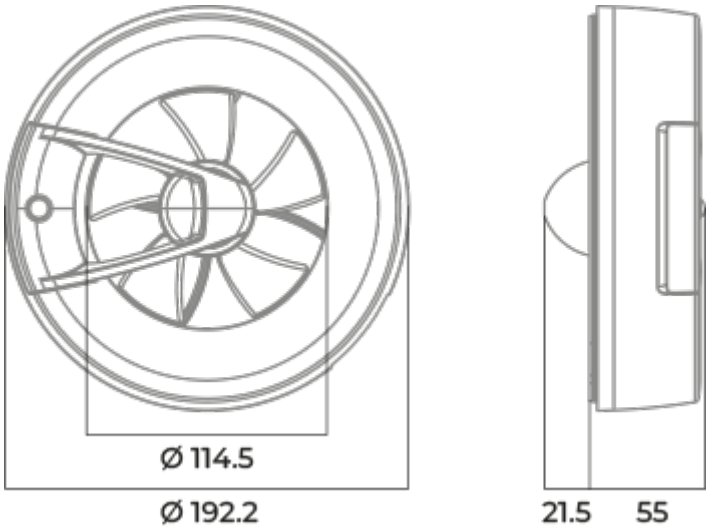
Ø 114.5
Ø 192.2
21.5
55

Ecodesign

Trademark	Blauberg					
Model	O2 black					
Specific energy consumption (SEC) (kWh/(m²/a))	Cold		Average		Warm	
	55.1	A+	28.1	B	12.6	E
Tipo de unidad de ventilación	Unidireccional					
Tipo de accionamiento instalado	De velocidad variable					
Tipo de sistema de recuperación de calor	Ninguno					
Rango de caudal máximo (m³/h)	140					
Potencia eléctrica de entrada (W)	2.9					
Caudal nominal de referencia (m³/s)	0.025					
Potencia específica absorbida (SPI) en el punto de referencia (W/(m³/h))	0.018					
Tipología de control	Control local					
Rangos máximos de fuga externa (%)	2.7					
Tipología declarada	RVU UVU					
Nivel de potencia acústica (dB(A))	42					
The annual heating saved (AHS) (kWh/a)	Cold		Average		Warm	
	5536		2830		1280	

Accesorios

Redondo

Nombre	La foto	Descripción
BlauPlast RTR 100/0.35-0.5		Conducto telescópico redondo
BlauPlast RTR 125/0.35-0.5		Conducto telescópico redondo

Plástico

Nombre	La foto	Descripción
Decor 155x155s		Rejillas de plástico para ventilación de suministro y extracción

Decor 185x185s		Rejillas de plástico para ventilación de suministro y extracción

Tapas de ventilación

Nombre	La foto	Descripción
Decor S 137x137/102HK		Campanas metálicas
Decor S 167x167/122HK		Campanas metálicas
Decor 185x185H		Campanas de plástico
Decor 155x155H		Campanas de plástico