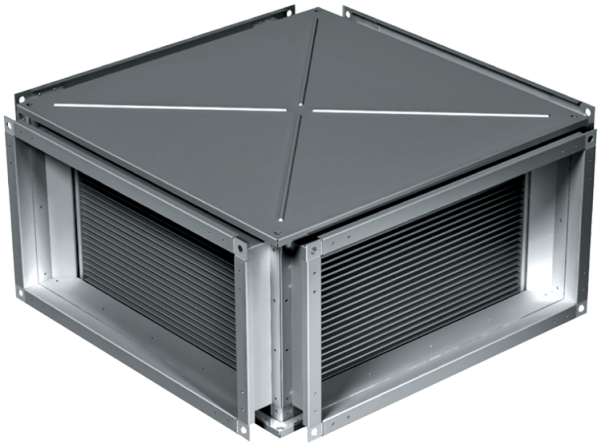

KWT 50x30

Intercambiadores de calor de placas para conductos rectangulares

- Material de la carcasa: Acero galvanizado

	Unidad de medida	KWT 50x30
Peso	kg	24.2

Dimensiones

B	B1	B2	H	H1	H2	H3	L
500	520	540	300	320	340	375	630

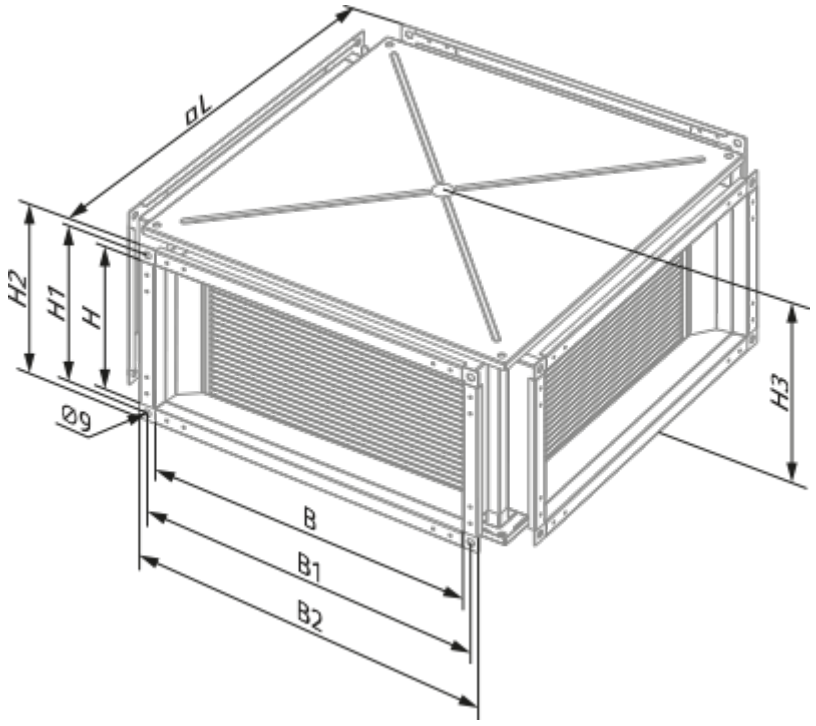
øL
H2
H1
H
Ø9
H3
B
B1
B2