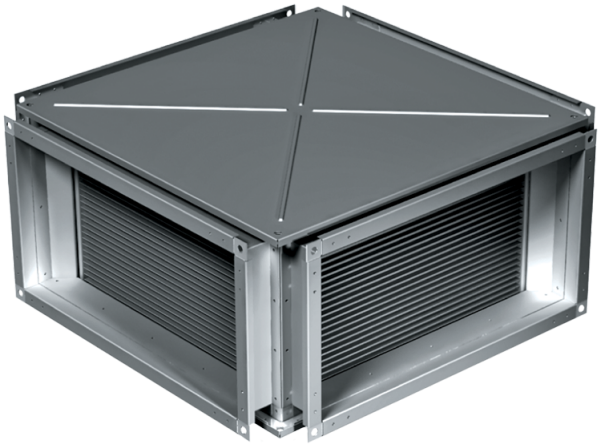

KWT 40x20

Intercambiadores de calor de placas para conductos rectangulares

- Material de la carcasa: Acero galvanizado

	Unidad de medida	KWT 40x20
Peso	kg	17.1

Dimensiones

B	B1	B2	H	H1	H2	H3	L
400	420	440	200	220	240	275	530

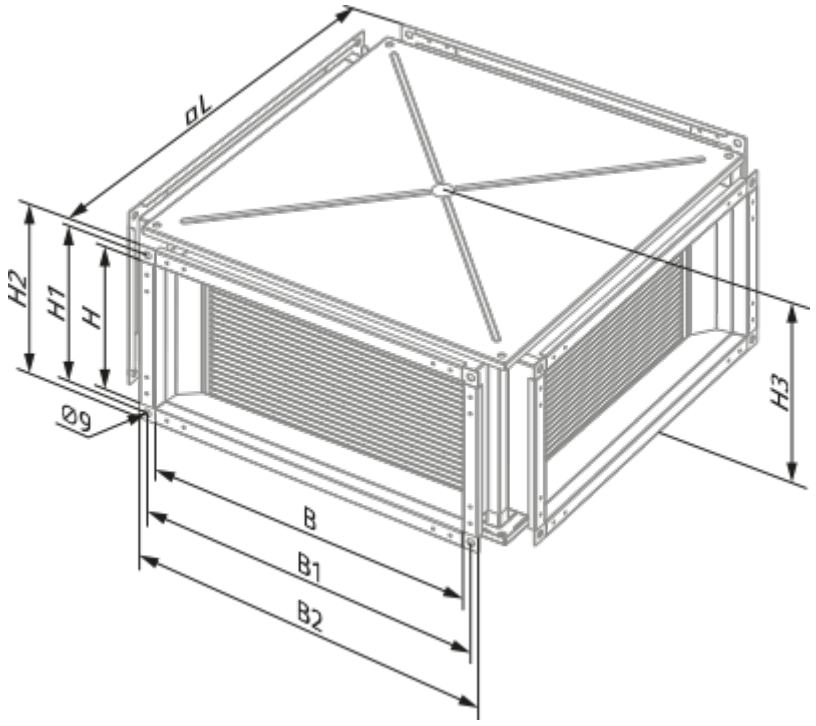
øL
H2
H1
H
Ø9
H3
B
B1
B2