

KWK 60x35-3

Enfriadores de agua para conductos rectangulares

- Material de la carcasa: Acero galvanizado

	Unidad de medida	KWK 60x35-3
Peso	kg	17.7

Dimensiones

B	B1	B2	H	H1	H2	L	K
600	640	670	350	445	268	56	G 3/4''

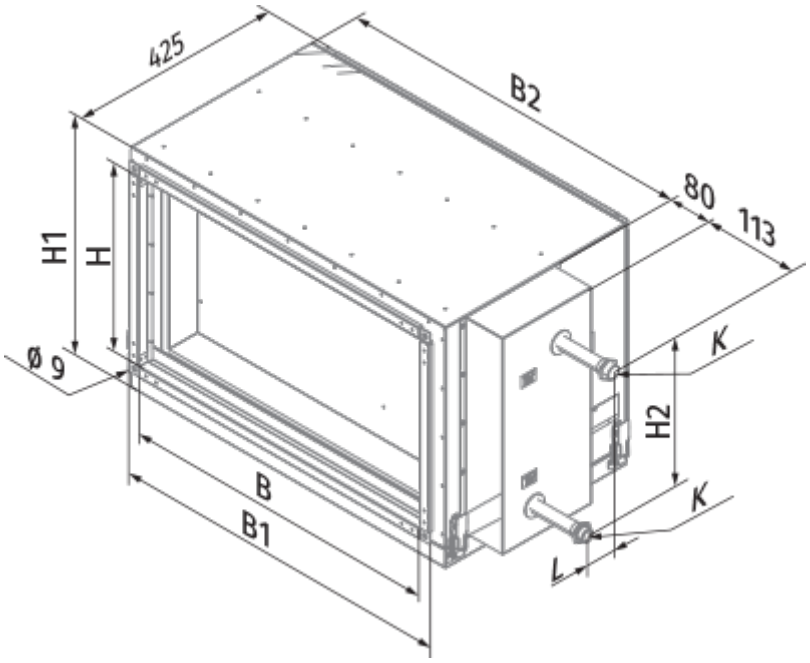
425
B2
80
113
H1
H
ø 9
K
H2
K
B
B1
L