

KSZ 160

Cross joint for round duct

- Material de la carcasa: Acero galvanizado

	Unidad de medida	KSZ 160
Dimensiones del conducto de aire conectado	mm	160

Dimensiones

Ø D1	Ø D2	L
160	160	250

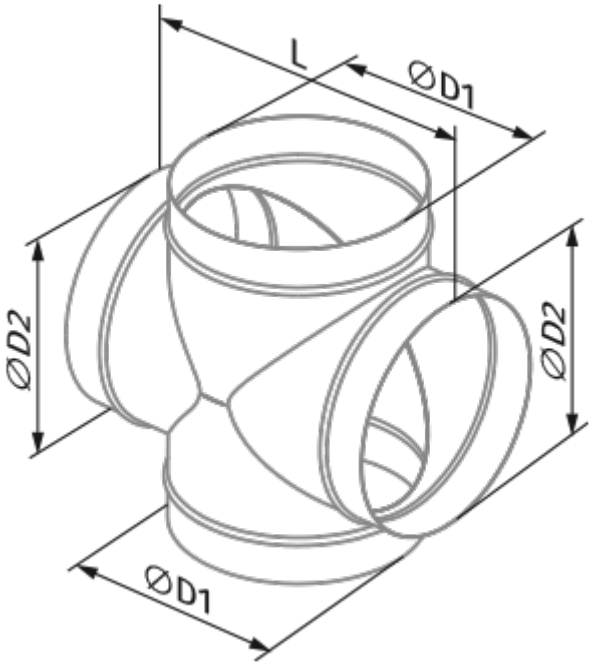
L
ØD1
ØD2
ØD2
ØD1