

KSM 80

Cross joint for round duct

- Material de la carcasa: Acero revestido

	Unidad de medida	KSM 80
Dimensiones del conducto de aire conectado	mm	80

Dimensiones

Ø D1	Ø D2	L
80	80	170

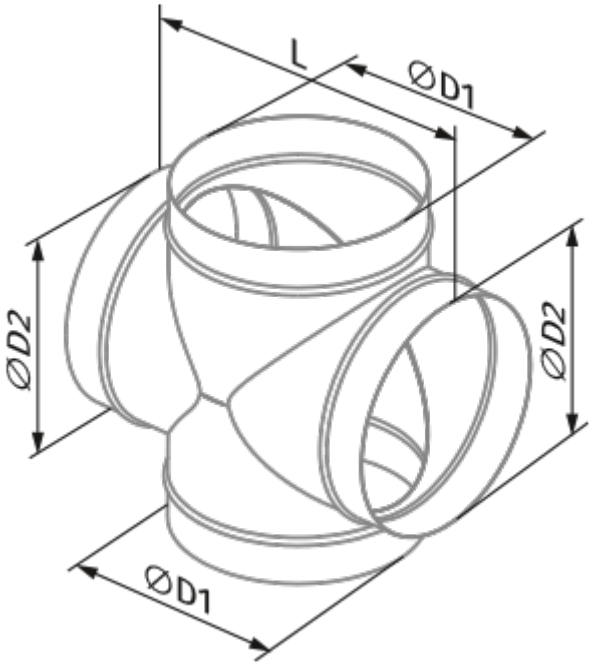
L
ØD1
ØD2
ØD2
ØD1