

KSM 250

Cross joint for round duct

- Material de la carcasa: Acero revestido

	Unidad de medida	KSM 250
Dimensiones del conducto de aire conectado	mm	250

Dimensiones

Ø D1	Ø D2	L
250	250	350

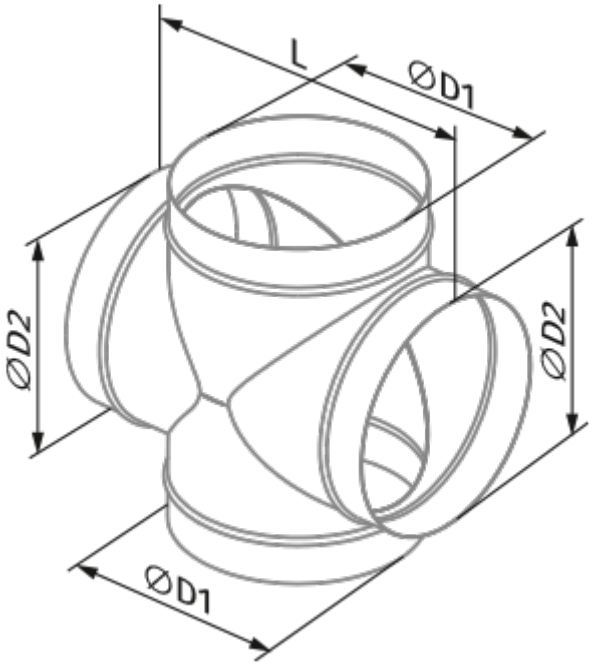
L
ØD1
ØD2
ØD2
ØD1