

KSM 150

Cross joint for round duct

- Material de la carcasa: Acero revestido

	Unidad de medida	KSM 150
Dimensiones del conducto de aire conectado	mm	150

Dimensiones

Ø D1	Ø D2	L
150	150	240

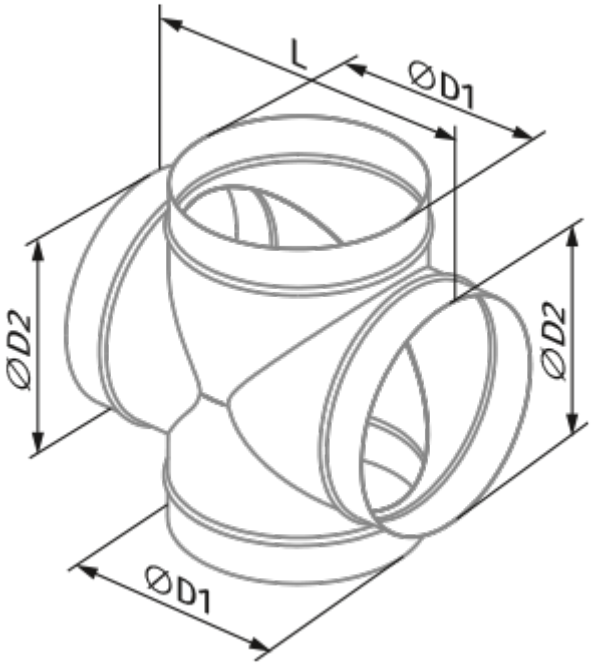
L
ØD1
ØD2
ØD2
ØD1