

KOMFORT Ultra L 250-E S1

Unidades compactas de suministro y extracción de aire con recuperación de calor

- Nivel de presión sonora LpA a 3 m: 28–47
- Tipo de intercambiador de calor: Flujo cruzado
- Material del intercambiador de calor: Entalpía
- Filtro de inyección: G4 (option: F8 PM2.5 > 81 %)
- Filtro de extracción: G4
- En carcasa con aislamiento acústico
- Intercambiador de calor entálpico
- Control: Regulador de velocidad
- Material de la carcasa: Paneles de tres capas de Aluzinc

	Unidad de medida	KOMFORT Ultra L 250-E S1
Dimensiones del conducto de aire conectado	mm	125
Cantidad de fases	-	1
Tensión mínima de alimentación	V	230
Tensión máxima de alimentación	V	230
Frecuencia de suministro de energía	Hz	50/60
Potencia nominal	W	148
Corriente máxima	A	0.78
Caudal máximo de aire	m³/h	250
Nivel de presión sonora LpA a 3 m	dB(A)	28–47
Eficiencia máxima de la recuperación del calor	%	73
Tipo de intercambiador de calor	-	Flujo cruzado
Material del intercambiador de calor	-	Entalpía
Peso	kg	25
Filtro de inyección	-	G4 (option: F8 PM2.5 > 81 %)
Filtro de extracción	-	G4
Temperatura máxima del aire transportado	°C	40
Temperatura mínima del aire transportado	°C	-25
Temperatura mínima del aire ambiente	°C	1
Temperatura máxima del aire ambiente	°C	40
Grado de protección IP	-	IP22
Humedad máxima del aire ambiente	%	80

Grado de protección IP del variador	-	IP44

Dimensiones

D	B	H	H1	L	L1
125	300	443	43	713	810

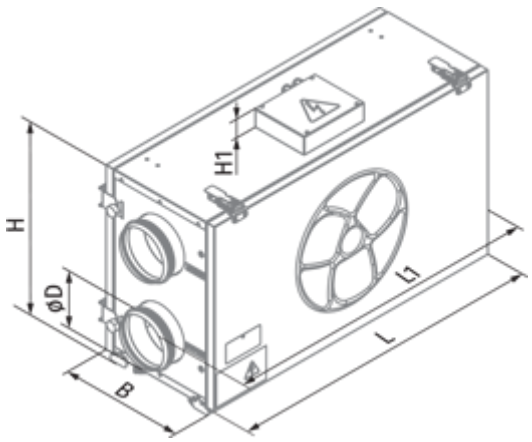

Accesorios

Para conductos redondos

Nombre	La foto	Descripción
SD 125/600		Silenciadores para conductos redondos
SD 125/900		Silenciadores para conductos redondos
SD 125/1200		Silenciadores para conductos redondos

Para conductos redondos

Nombre	La foto	Descripción
VRV 125		Válvulas antirretorno con resorte para conductos redondos

Otros accesorios

Nombre	La foto	Descripción

FP 240x184x40 G4		G4 panel filter