

KOMFORT Ultra EC L2 300-E S14 white

Unidades compactas de suministro y extracción de aire con recuperación de calor

- Nivel de presión sonora LpA a 3 m: 33
- Tipo de intercambiador de calor: Flujo cruzado
- Material del intercambiador de calor: Entalpía
- Filtro de inyección: G4, F8
- Filtro de extracción: G4
- En carcasa con aislamiento acústico
- Intercambiador de calor entálpico
- Control: Panel de control con cable
- Material de la carcasa: Paneles metálicos de tres capas
- Sensor de CO2: Opcional
- Sensor PM2,5: Opcional

	Unidad de medida	KOMFORT Ultra EC L2 300-E S14 white
Dimensiones del conducto de aire conectado	mm	125
Cantidad de fases	-	1
Tensión mínima de alimentación	V	230
Tensión máxima de alimentación	V	230
Frecuencia de suministro de energía	Hz	50/60
Potencia nominal	W	165
Corriente máxima	A	1.3
Caudal máximo de aire	m³/h	300
Nivel de presión sonora LpA a 3 m	dB(A)	33
Eficiencia máxima de la recuperación del calor	%	73
Tipo de intercambiador de calor	-	Flujo cruzado
Material del intercambiador de calor	-	Entalpía
Peso	kg	28
Filtro de inyección	-	G4, F8
Filtro de extracción	-	G4
Temperatura máxima del aire transportado	°C	60
Temperatura mínima del aire transportado	°C	-25
Temperatura mínima del aire ambiente	°C	1
Temperatura máxima del aire ambiente	°C	40
Grado de protección IP	-	IP22

Humedad máxima del aire ambiente	%	80
Grado de protección IP del variador	-	IP44

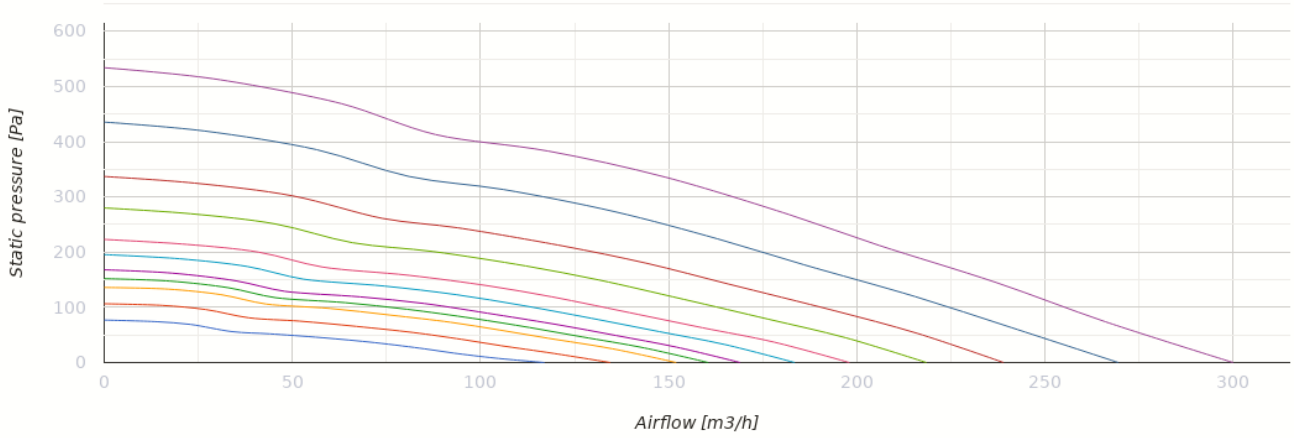

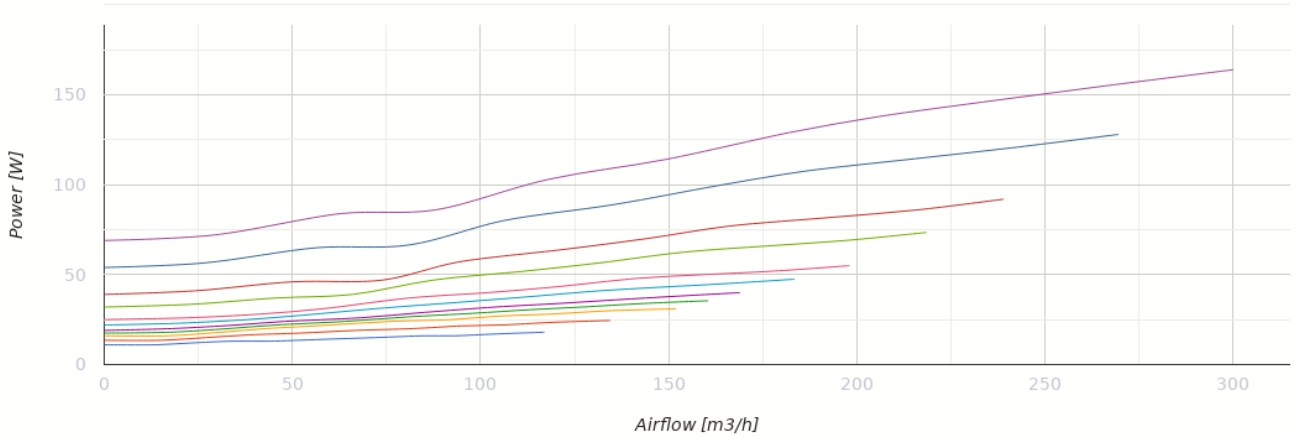

Dimensiones

ØD	B	H	H1	L	L1
125	300	443	63	713	810

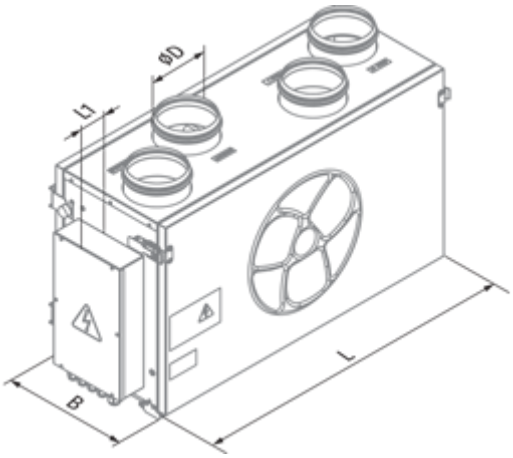
ØD
L1
L
B

Ecodesign

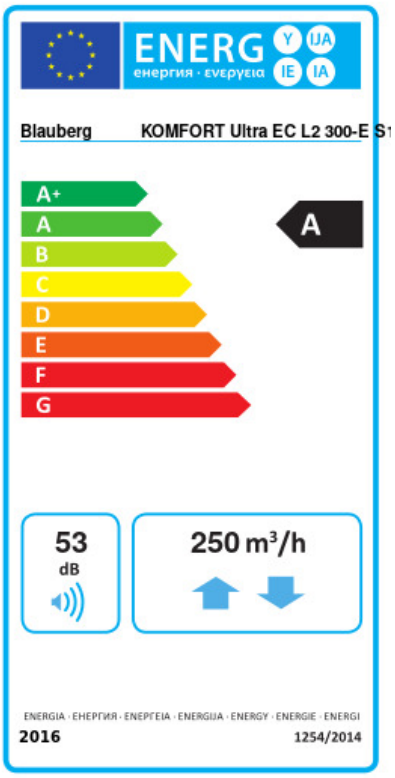

Trademark	Blauberg					
Model	KOMFORT Ultra EC L2 300-E S14 white					
Specific energy consumption (SEC) (kWh/(m²/a))	Cold		Average		Warm	
	-68.9	A+	-35.7	A	-14.1	E
Tipo de unidad de ventilación	Bidireccional					
Tipo de accionamiento instalado	De velocidad variable					
Tipo de sistema de recuperación de calor	Recuperativo					
Eficiencia térmica de la recuperación del calor (%)	58					
Rango de caudal máximo (m³/h)	250					
Potencia eléctrica de entrada (W)	150					
Caudal nominal de referencia (m³/s)	0.044					
Presión estática en el punto de salida (Pa)	50					
Potencia específica absorbida (SPI) en el punto de referencia (W/(m³/h))	0.313					
Tipología de control	Control local					
Rangos máximos de fuga interna (%)	2.7					
Rangos máximos de fuga externa (%)	2.7					
Tipología declarada	RVU BVU					
Nivel de potencia acústica (dB(A))	53					
The annual electricity consumption (AEC) (kWh/a)	Cold		Average		Warm	
	747		210		165	
The annual heating saved (AHS) (kWh/a)	Cold		Average		Warm	
	7885		4031		1823	

Accesorios

Para conductos redondos

Nombre	La foto	Descripción
SD 125/600		Silenciadores para conductos redondos
SD 125/900		Silenciadores para conductos redondos

SD 125/1200		Silenciadores para conductos redondos

Para conductos redondos

Nombre	La foto	Descripción
VRV 125		Válvulas antirretorno con resorte para conductos redondos

Para conductos redondos

Nombre	La foto	Descripción
VKA 125		Compuertas para conductos redondos

Sensores de CO2

Nombre	La foto	Descripción
CD-1		Sensores de CO2
CD-2		Sensores de CO2

Sensores de humedad

Nombre	La foto	Descripción
FS2		Sensor de humedad

Otros accesorios

Nombre	La foto	Descripción
FP 240x184x40 G4		G4 panel filter

Accionamientos eléctricos

Nombre	La foto	Descripción

Belimo TF230		Actuadores eléctricos