

KOMFORT Roto EC S6K 200 S21

Unidades de ventilación con recuperador rotativo

- Nivel de presión sonora LpA a 3 m: 28
- Tipo de intercambiador de calor: Rotativo
- Material del intercambiador de calor: Aluminio
- Filtro de inyección: G4 + F7
- Filtro de extracción: G4
- En carcasa con aislamiento acústico
- Protocolo BMS: ModBus
- Control: Smartphone
- Material de la carcasa: Acero galvanizado
- Sensor de humedad: Opcional
- Sensor de CO2: Opcional
- Sensor PM2,5: Opcional

	Unidad de medida	KOMFORT Roto EC S6K 200 S21
Dimensiones del conducto de aire conectado	mm	125
Cantidad de fases	-	1
Tensión mínima de alimentación	V	230
Tensión máxima de alimentación	V	230
Frecuencia de suministro de energía	Hz	50/60
Potencia nominal	W	118
Corriente máxima	A	1
Caudal máximo de aire	m³/h	270
Velocidad de rotación a 50 Hz	-	1800
Nivel de presión sonora LpA a 3 m	dB(A)	28
Eficiencia máxima de la recuperación del calor	%	92
Tipo de intercambiador de calor	-	Rotativo
Material del intercambiador de calor	-	Aluminio
Peso	kg	48
Filtro de inyección	-	G4 + F7
Filtro de extracción	-	G4
Temperatura máxima del aire transportado	°C	40
Temperatura mínima del aire transportado	°C	-25
Temperatura mínima del aire ambiente	°C	1
Temperatura máxima del aire ambiente	°C	40
Grado de protección IP	-	IP22

Humedad máxima del aire ambiente	%	60
Grado de protección IP del variador	-	IP44

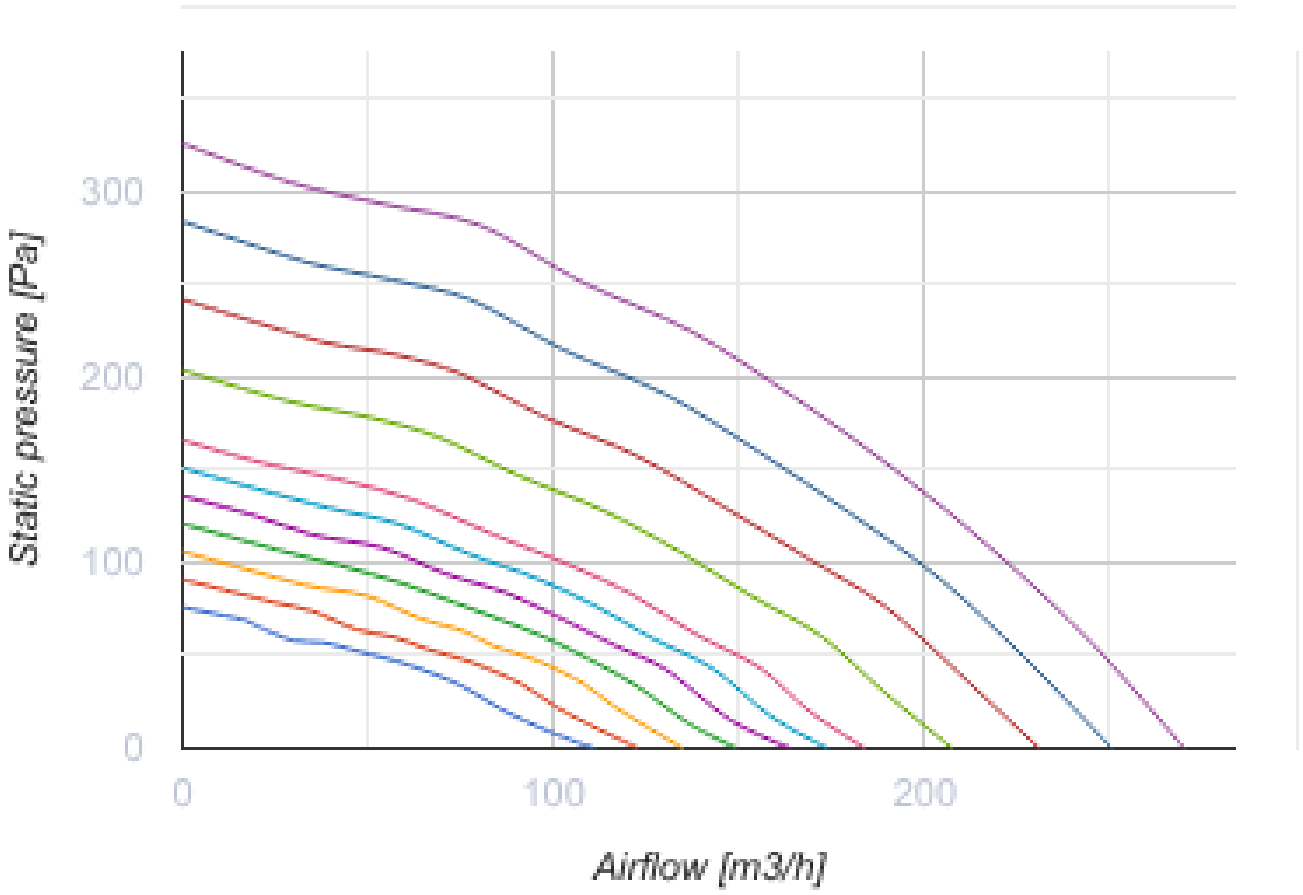

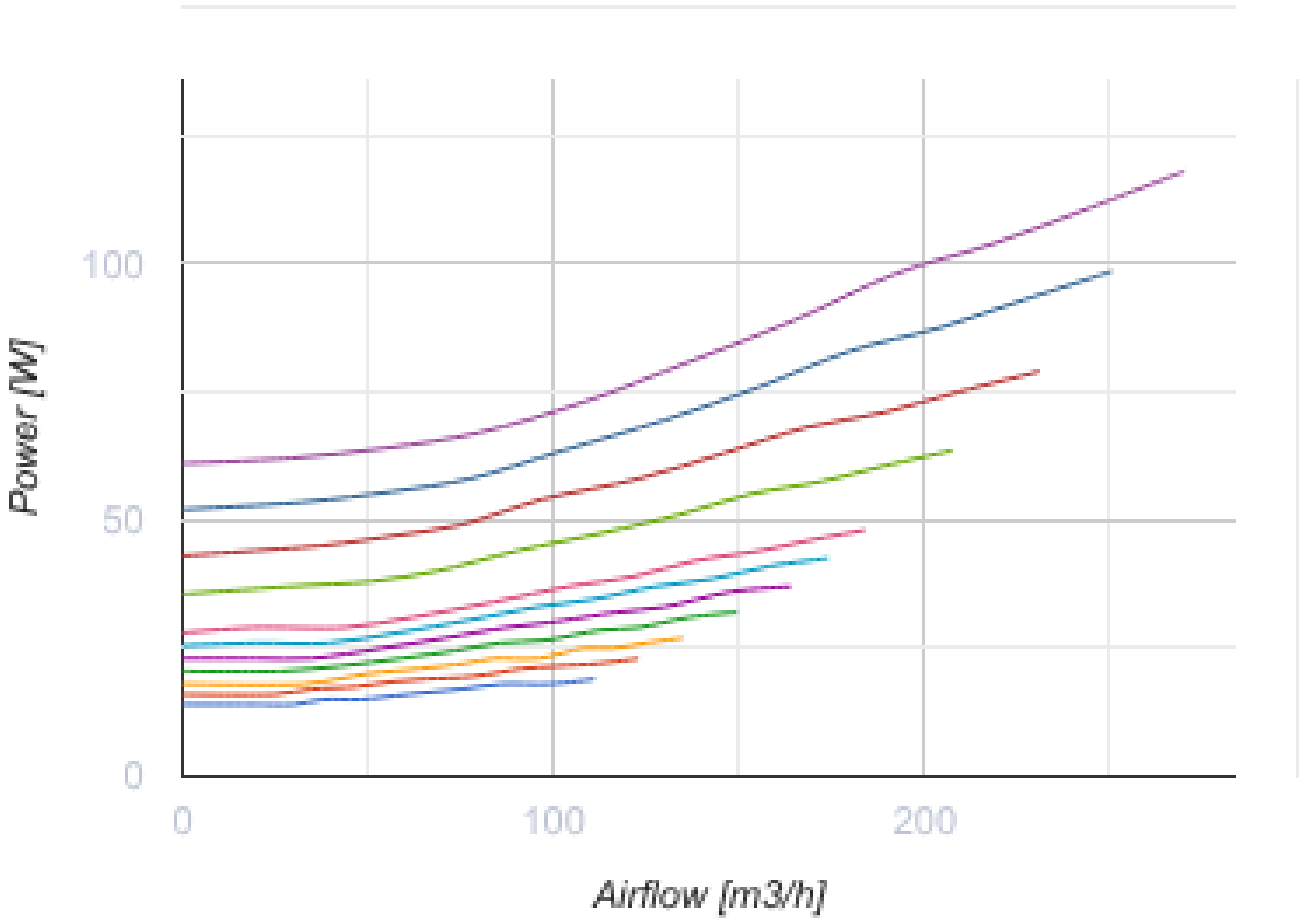

Dimensiones

Ø D	B	B1	H	H1	L
125	348	371	791	865	598

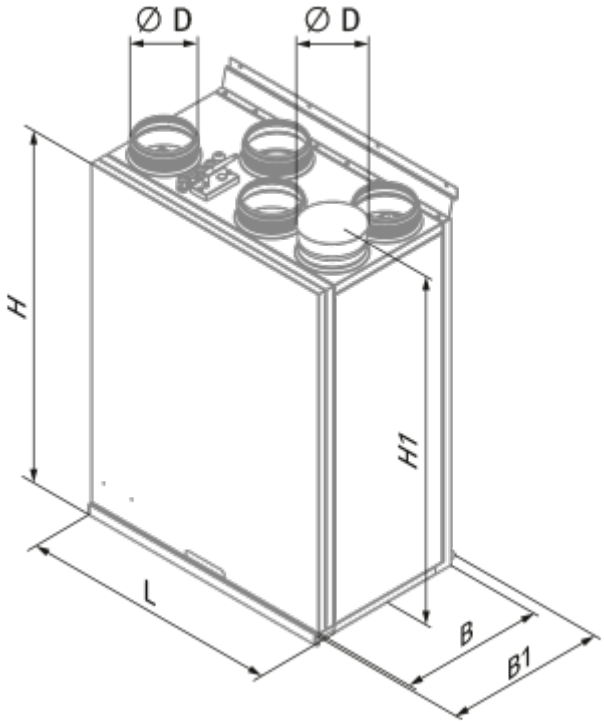

Accesorios

Para conductos redondos

Nombre	La foto	Descripción
SD 125/600		Silenciadores para conductos redondos
SD 125/900		Silenciadores para conductos redondos
SD 125/1200		Silenciadores para conductos redondos

Para conductos redondos

Nombre	La foto	Descripción
VRV 125		Válvulas antirretorno con resorte para conductos redondos

Para conductos redondos

Nombre	La foto	Descripción

VKA 125		Compuertas para conductos redondos

Paneles de control para UTAs

Nombre	La foto	Descripción
S25		Panel de control LCD
S22		Paneles de control
S22 Wi-Fi		Paneles de control

Sensores de CO2

Nombre	La foto	Descripción
CD-1		Sensores de CO2
CD-2		Sensores de CO2

Sensores de humedad

Nombre	La foto	Descripción
FS2		Sensor de humedad

Otros accesorios

Nombre	La foto	Descripción
FP 284x103x60 F7		F7 panel filter

FP 284x103x60 G4		G4 panel filter