

KOMFORT Roto EC DE 650 L S21

Unidades colgantes de suministro y extracción de aire con recuperación de calor

- Potencia del postcalentador eléctrico: 2800
- Nivel de presión sonora LpA a 3 m: 36
- Tipo de intercambiador de calor: Rotativo
- Material del intercambiador de calor: Aluminio
- Filtro de inyección: G4, F7 (option: H13)
- Filtro de extracción: G4
- En carcasa con aislamiento acústico
- Recalentador: Eléctrico
- Protocolo BMS: ModBus
- Control: Smartphone
- Material de la carcasa: Acero revestido
- Sensor de humedad: Opcional
- Sensor de CO2: Opcional
- Sensor PM2,5: Opcional

	Unidad de medida	KOMFORT Roto EC DE 650 L S21
Dimensiones del conducto de aire conectado	mm	200
Cantidad de fases	-	1
Tensión mínima de alimentación	V	230
Tensión máxima de alimentación	V	230
Frecuencia de suministro de energía	Hz	50/60
Potencia nominal	W	367
Potencia del postcalentador eléctrico	W	2800
Corriente máxima	A	13.7
Caudal máximo de aire	m³/h	710
Nivel de presión sonora LpA a 3 m	dB(A)	36
Eficiencia máxima de la recuperación del calor	%	87
Tipo de intercambiador de calor	-	Rotativo
Material del intercambiador de calor	-	Aluminio
Peso	kg	104
Filtro de inyección	-	G4, F7 (option: H13)
Filtro de extracción	-	G4
Temperatura máxima del aire transportado	°C	40
Temperatura mínima del aire transportado	°C	-25
Temperatura mínima del aire ambiente	°C	1
Temperatura máxima del aire ambiente	°C	40
Grado de protección IP	-	IP22

Humedad máxima del aire ambiente	%	80
Grado de protección IP del variador	-	IP44

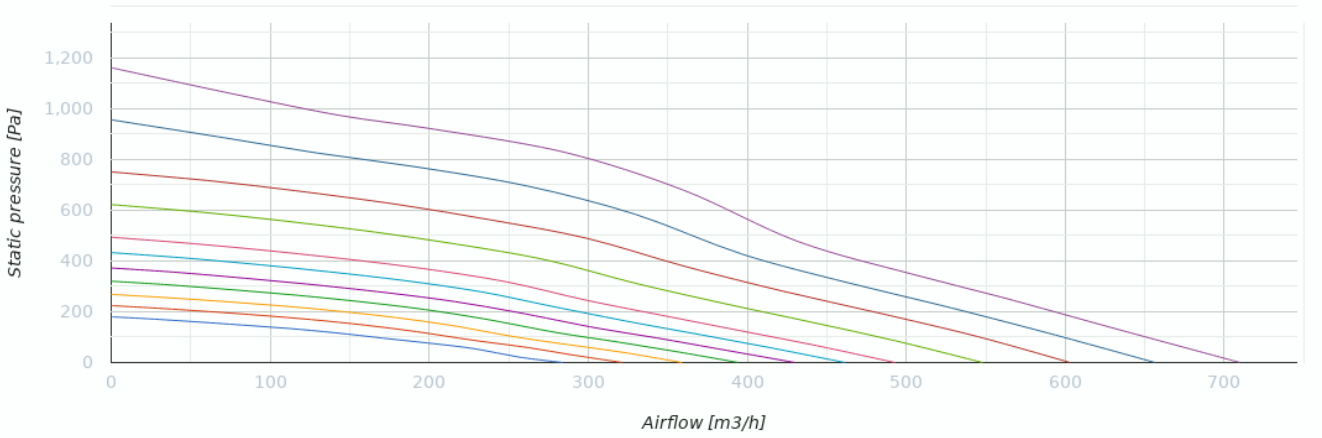

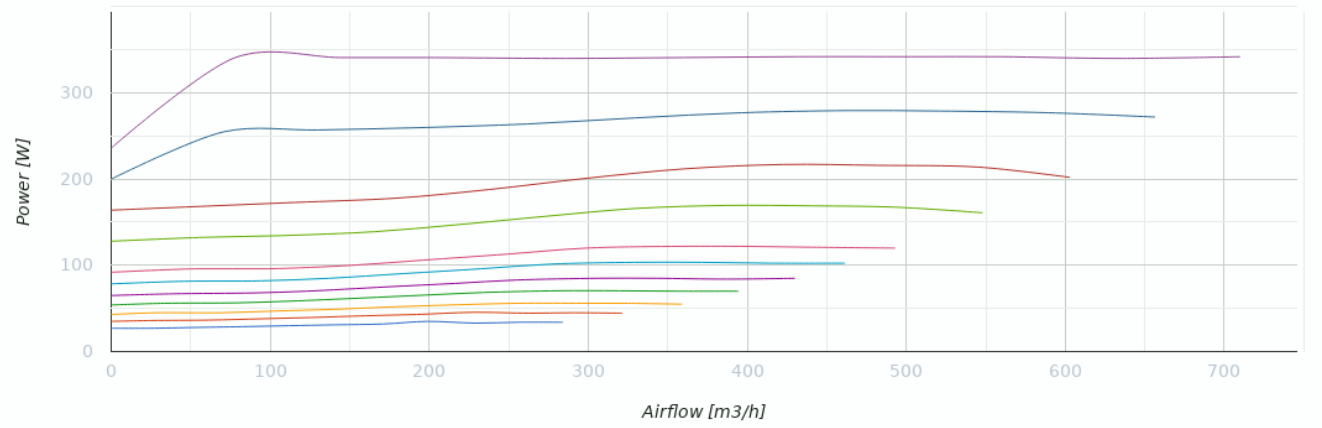

Dimensiones

Ø D	Ø D1	B	B1	H	H1	L	L1
200	125	897	932	409	422	1445	1542

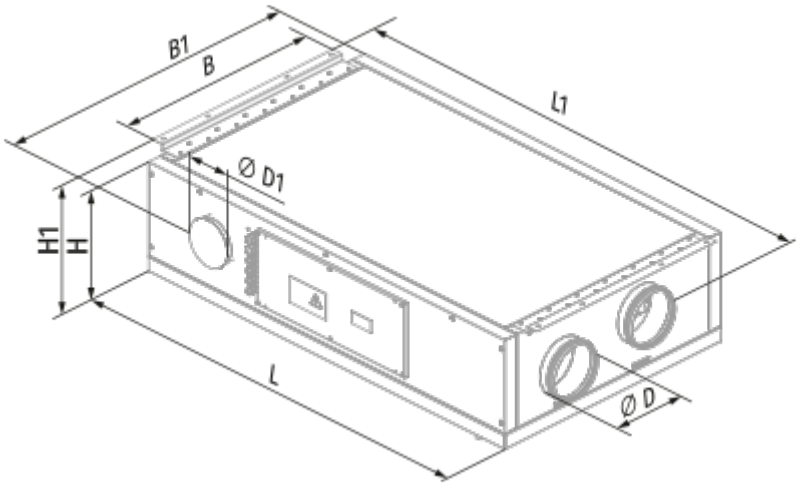
B1
B
L1
Ø D1
H1
H
L
Ø D

Ecodesign

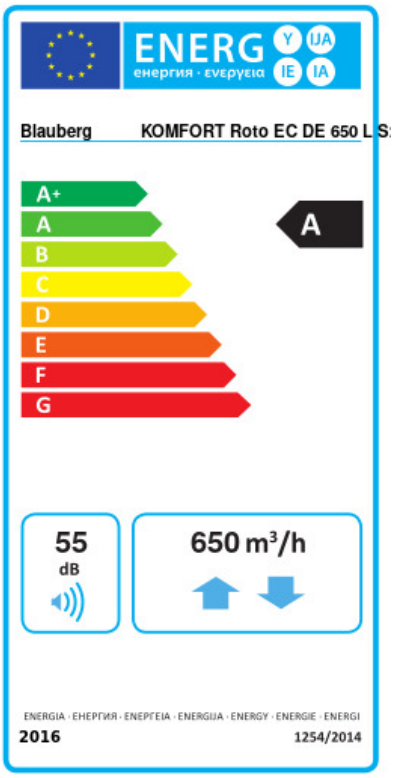

Trademark	Blauberg					
Model	KOMFORT Roto EC DE 650 L S21					
Specific energy consumption (SEC) (kWh/(m²/a))	Cold		Average		Warm	
	-85.4	A+	-41.9	A	-17	E
Tipo de unidad de ventilación	Bidireccional					
Tipo de accionamiento instalado	De velocidad variable					
Tipo de sistema de recuperación de calor	Regenerativo					
Eficiencia térmica de la recuperación del calor (%)	83					
Rango de caudal máximo (m³/h)	650					
Potencia eléctrica de entrada (W)	340					
Caudal nominal de referencia (m³/s)	0.125					
Presión estática en el punto de salida (Pa)	50					
Potencia específica absorbida (SPI) en el punto de referencia (W/(m³/h))	0.269					
Tipología de control	Control local					
Rangos máximos de fuga interna (%)	2.7					
Rangos máximos de fuga externa (%)	2.7					
Tipología declarada	RVU BVU					
Nivel de potencia acústica (dB(A))	55					
The annual electricity consumption (AEC) (kWh/a)	Cold		Average		Warm	
	142		142		142	
The annual heating saved (AHS) (kWh/a)	Cold		Average		Warm	
	8898		4548		2057	

Accesorios

Para conductos redondos

Nombre	La foto	Descripción
VRV 200		Válvulas antirretorno con resorte para conductos redondos

Para conductos redondos

Nombre	La foto	Descripción

VKA 200		Compuertas para conductos redondos

Campanas de cocina

Nombre	La foto	Descripción
DAH 251-13		Campana extractora de cocina

Paneles de control para UTAs

Nombre	La foto	Descripción
S25		Panel de control LCD
S22		Paneles de control
S22 Wi-Fi		Paneles de control

Sensores de humedad

Nombre	La foto	Descripción
FS2		Sensor de humedad

Otros accesorios

Nombre	La foto	Descripción
FP 378x295x48 F7		F7 panel filter
FP 378x295x48 G4		G4 panel filter