

KOMFORT LE 600-4

Unidades de suministro y extracción de aire con recuperación de calor

- Potencia del postcalentador eléctrico: 4000
- Nivel de presión sonora LpA a 3 m: 48
- Tipo de intercambiador de calor: Flujo cruzado
- Material del intercambiador de calor: Poliestireno
- Filtro de inyección: G4
- Filtro de extracción: G4
- En carcasa con aislamiento acústico
- Recalentador: Eléctrico
- Control: Panel de control con cable
- Material de la carcasa: Acero galvanizado

	Unidad de medida	KOMFORT LE 600-4
Dimensiones del conducto de aire conectado	mm	249
Cantidad de fases	-	1
Tensión mínima de alimentación	V	230
Tensión máxima de alimentación	V	230
Frecuencia de suministro de energía	Hz	50/60
Potencia nominal	W	390
Potencia del postcalentador eléctrico	W	4000
Corriente máxima	A	19.1
Caudal máximo de aire	m³/h	600
Velocidad de rotación a 50 Hz	-	1350
Nivel de presión sonora LpA a 3 m	dB(A)	48
Eficiencia máxima de la recuperación del calor	%	85
Tipo de intercambiador de calor	-	Flujo cruzado
Material del intercambiador de calor	-	Poliestireno
Peso	kg	54
Filtro de inyección	-	G4
Filtro de extracción	-	G4
Temperatura máxima del aire transportado	°C	40
Temperatura mínima del aire transportado	°C	-25
Temperatura mínima del aire ambiente	°C	1
Temperatura máxima del aire ambiente	°C	40

Grado de protección IP	-	IP22
Humedad máxima del aire ambiente	%	80
Grado de protección IP del variador	-	IP44

Dimensiones

ØD	B	B1	H	H1	L	L1	L2
199	497	403	554	–	954	996	1057

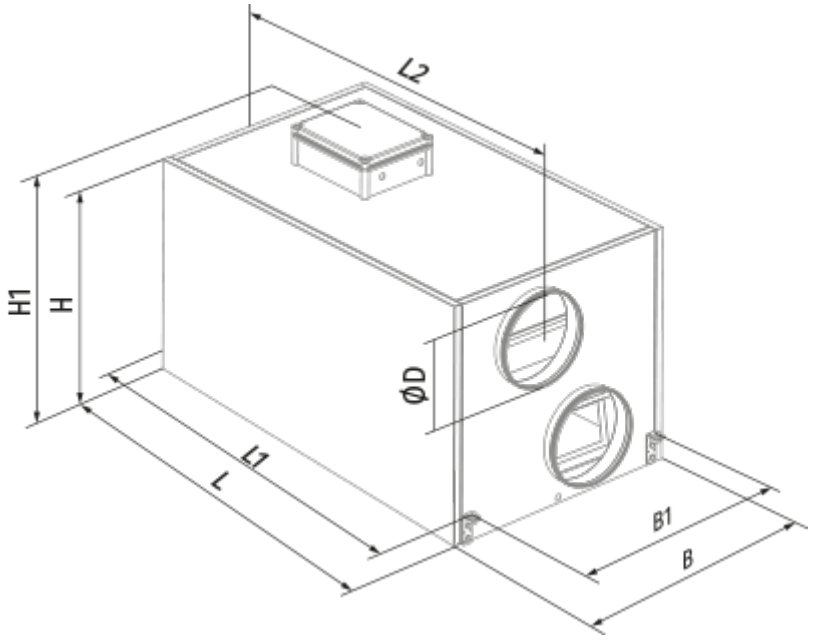

Ecodesign

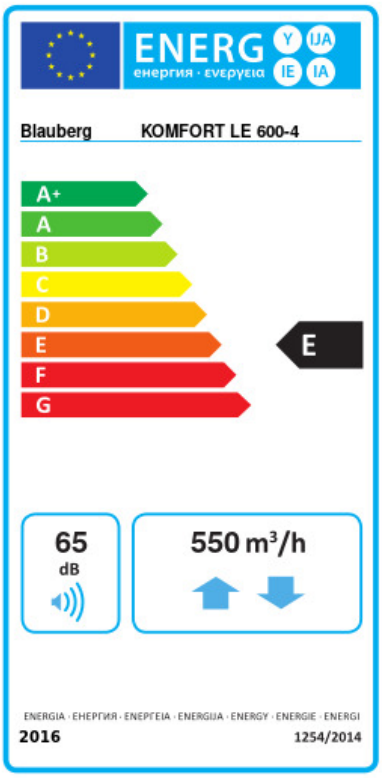

Trademark	Blauberg					
Model	KOMFORT LE 600-4					
Specific energy consumption (SEC) (kWh/(m²/a))	Cold		Average		Warm	
	-46.5	A+	-15.9	E	4.2	G
Tipo de unidad de ventilación	Bidireccional					
Tipo de accionamiento instalado	De múltiples velocidades					
Tipo de sistema de recuperación de calor	Recuperativo					
Eficiencia térmica de la recuperación del calor (%)	64					
Rango de caudal máximo (m³/h)	550					
Potencia eléctrica de entrada (W)	395					
Caudal nominal de referencia (m³/s)	0.107					
Presión estática en el punto de salida (Pa)	50					
Potencia específica absorbida (SPI) en el punto de referencia (W/(m³/h))	0.675					
Tipología de control	Control manual					
Rangos máximos de fuga interna (%)	2.7					
Rangos máximos de fuga externa (%)	2.7					
Tipología declarada	RVU BVU					
Nivel de potencia acústica (dB(A))	65					
The annual electricity consumption (AEC) (kWh/a)	Cold		Average		Warm	
	1428		891		846	
The annual heating saved (AHS) (kWh/a)	Cold		Average		Warm	
	7343		3754		1697	

Accesorios

Para conductos redondos

Nombre	La foto	Descripción
SD 200/600		Silenciadores para conductos redondos
SD 200/900		Silenciadores para conductos redondos

SD 200/1200		Silenciadores para conductos redondos
SDF 200/600		Silenciadores flexibles para conductos redondos
SDF 200/900		Silenciadores flexibles para conductos redondos
SDF 200/2000		Silenciadores flexibles para conductos redondos

Para conductos redondos

Nombre	La foto	Descripción
VRV 200		Válvulas antirretorno con resorte para conductos redondos

Otros accesorios

Nombre	La foto	Descripción
FP 438x215x48 G4		G4 panel filter