

KOMFORT L 2200

Unidades de suministro y extracción de aire con recuperación de calor

- Nivel de presión sonora LpA a 3 m: 65
- Tipo de intercambiador de calor: Flujo cruzado
- Material del intercambiador de calor: Poliestireno
- Filtro de inyección: G4
- Filtro de extracción: G4
- En carcasa con aislamiento acústico
- Control: Interruptor de velocidad
- Material de la carcasa: Acero galvanizado

	Unidad de medida	KOMFORT L 2200
Dimensiones del conducto de aire conectado	mm	314
Cantidad de fases	-	1
Tensión mínima de alimentación	V	230
Tensión máxima de alimentación	V	230
Frecuencia de suministro de energía	Hz	50/60
Potencia nominal	W	1300
Corriente máxima	A	5.68
Caudal máximo de aire	m^3/h	2200
Velocidad de rotación a 50 Hz	-	1150
Nivel de presión sonora LpA a 3 m	dB(A)	65
Eficiencia máxima de la recuperación del calor	%	87
Tipo de intercambiador de calor	-	Flujo cruzado
Material del intercambiador de calor	-	Poliestireno
Peso	kg	96
Filtro de inyección	-	G4
Filtro de extracción	-	G4
Temperatura máxima del aire transportado	°C	40
Temperatura mínima del aire transportado	°C	-25
Temperatura máxima del aire ambiente	°C	50
Temperatura mínima del aire ambiente	°C	10
Grado de protección IP	-	IP22

Humedad máxima del aire ambiente	%	80
Grado de protección IP del variador	-	IP44

Dimensiones

ØD	B	H	L	L1
313	846	968	1000	1050

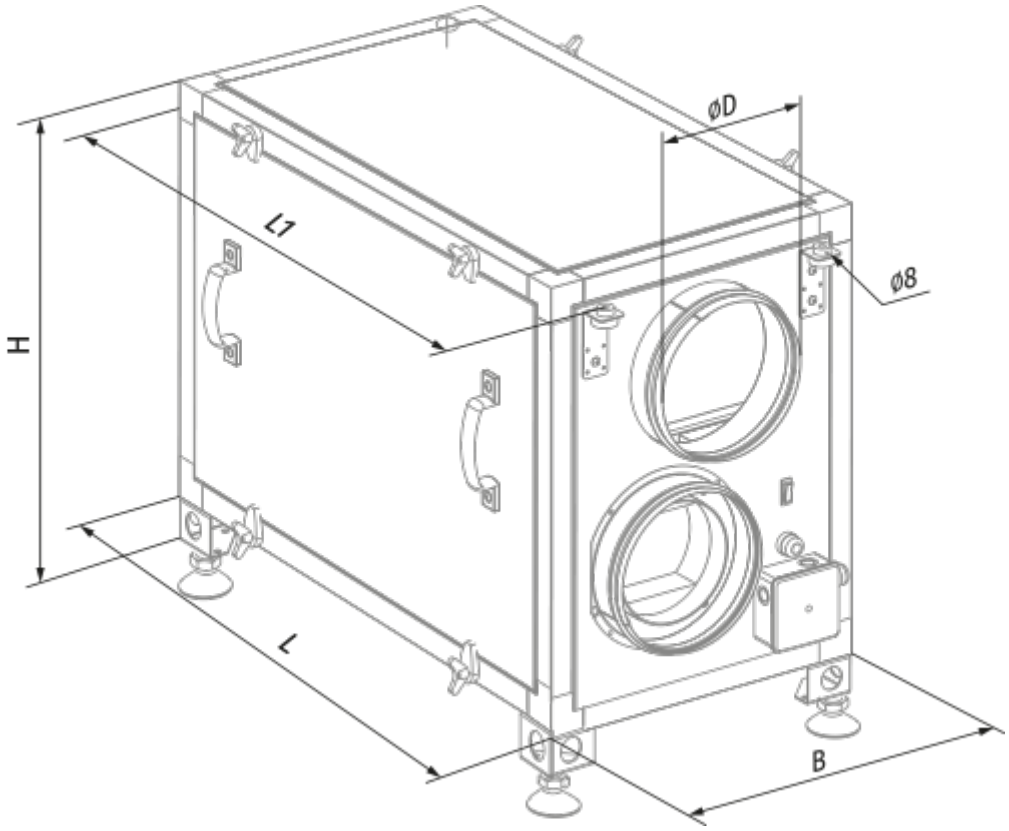

Accesorios

Para conductos redondos

Nombre	La foto	Descripción
SD 315/600		Silenciadores para conductos redondos
SD 315/900		Silenciadores para conductos redondos

SD 315/1200		Silenciadores para conductos redondos

Para conductos redondos

Nombre	La foto	Descripción
VRV 315		Válvulas antirretorno con resorte para conductos redondos

Otros accesorios

Nombre	La foto	Descripción
FP 750x295x48 G4		G4 panel filter