

KOMFORT EC S5B 270 S14

Unidades de suministro y extracción de aire con recuperación de calor

- Nivel de presión sonora LpA a 3 m: 34
- Tipo de intercambiador de calor: A contraflujo
- Material del intercambiador de calor: Poliestireno
- Filtro de inyección: G4 (option: F8)
- Filtro de extracción: G4
- En carcasa con aislamiento acústico
- Derivación: Manual
- Control: Panel de control con cable
- Material de la carcasa: EPP
- Sensor de humedad: Opcional
- Sensor de CO2: Opcional

	Unidad de medida	KOMFORT EC S5B 270 S14
Dimensiones del conducto de aire conectado	mm	125
Cantidad de fases	-	1
Tensión mínima de alimentación	V	230
Tensión máxima de alimentación	V	230
Frecuencia de suministro de energía	Hz	50/60
Potencia nominal	W	162
Corriente máxima	A	1.2
Caudal máximo de aire	m³/h	300
Velocidad de rotación a 50 Hz	-	3200
Nivel de presión sonora LpA a 3 m	dB(A)	34
Eficiencia máxima de la recuperación del calor	%	98
Tipo de intercambiador de calor	-	A contraflujo
Material del intercambiador de calor	-	Poliestireno
Peso	kg	13
Filtro de inyección	-	G4 (option: F8)
Filtro de extracción	-	G4
Temperatura máxima del aire transportado	°C	40
Temperatura mínima del aire transportado	°C	-25
Temperatura mínima del aire ambiente	°C	1
Temperatura máxima del aire ambiente	°C	40
Grado de protección IP	-	IP22

Humedad máxima del aire ambiente	%	60
Grado de protección IP del variador	-	IP44

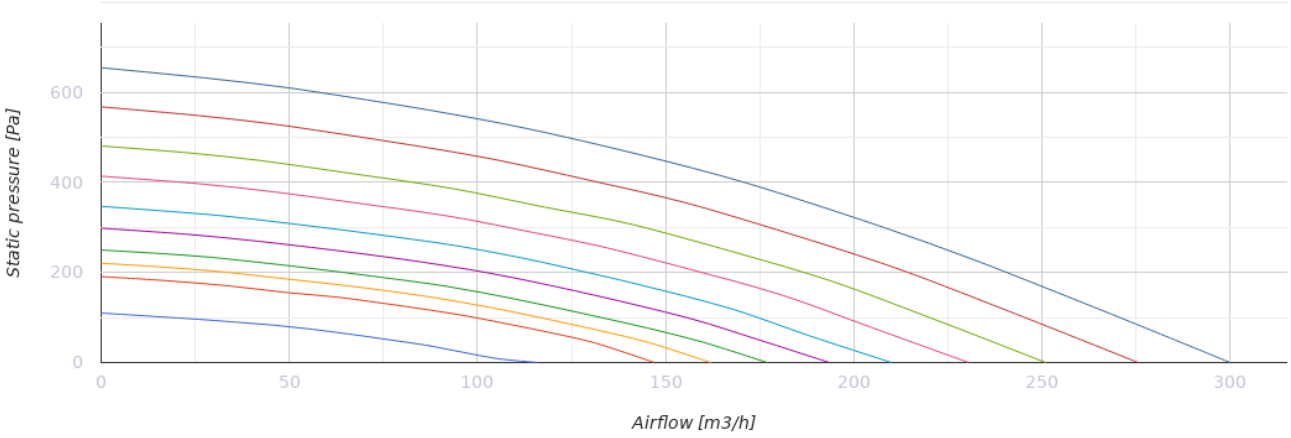

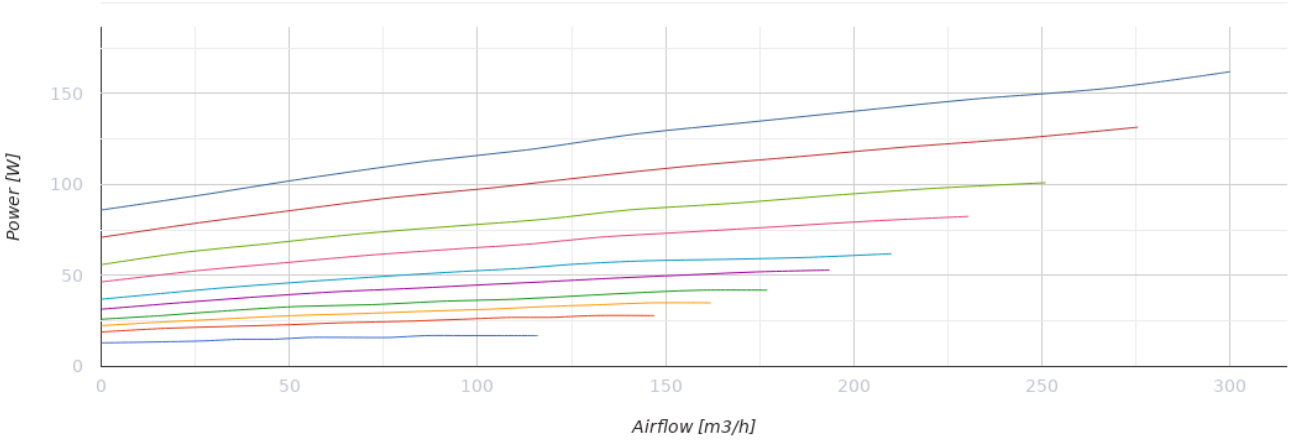

Dimensiones

ØD	B	H	H1	L
125	590	852	893	316

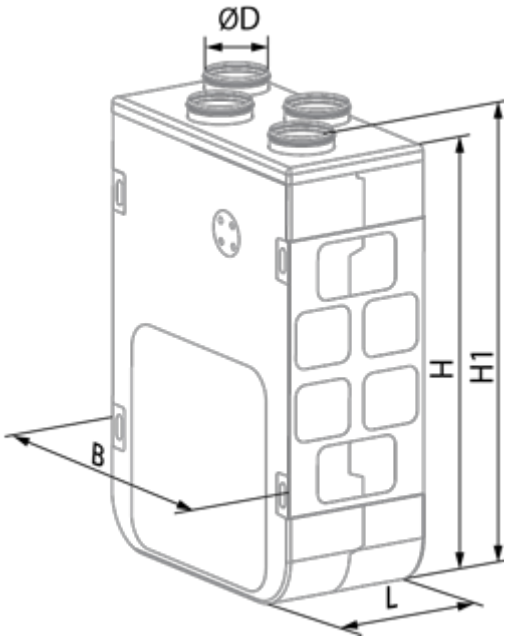
ØD
H
H1
B
L

Ecodesign

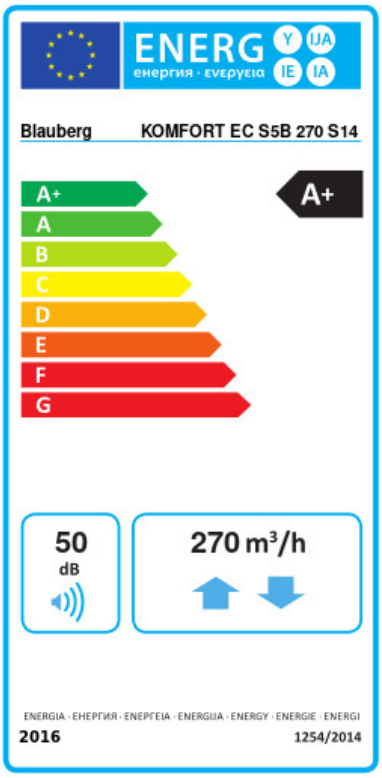

Trademark	Blauberg					
Model	KOMFORT EC S5B 270 S14					
Specific energy consumption (SEC) (kWh/(m²/a))	Cold		Average		Warm	
	81.8	A+	42.3	A+	17	E
Tipo de unidad de ventilación	Bidireccional					
Tipo de accionamiento instalado	De velocidad variable					
Tipo de sistema de recuperación de calor	Recuperativo					
Eficiencia térmica de la recuperación del calor (%)	90					
Rango de caudal máximo (m³/h)	270					
Potencia eléctrica de entrada (W)	153					
Caudal nominal de referencia (m³/s)	0.053					
Presión estática en el punto de salida (Pa)	50					
Potencia específica absorbida (SPI) en el punto de referencia (W/(m³/h))	0.316					
Tipología de control	Control local					
Rangos máximos de fuga interna (%)	2.7					
Rangos máximos de fuga externa (%)	2.7					
Tipología declarada	RVU BVU					
Nivel de potencia acústica (dB(A))	50					
The annual electricity consumption (AEC) (kWh/a)	Cold		Average		Warm	
	749		212		167	
The annual heating saved (AHS) (kWh/a)	Cold		Average		Warm	
	9181		4693		2122	

Accesorios

Sifón de drenaje de condensado

Nombre	La foto	Descripción
SFK 20x32		Sifón hidráulico para drenaje de condensados

Para conductos redondos

Nombre	La foto	Descripción

VKA 125		Compuertas para conductos redondos

Sensores de CO2

Nombre	La foto	Descripción
CD-1		Sensores de CO2
CD-2		Sensores de CO2

Sensores de humedad

Nombre	La foto	Descripción
FS2		Sensor de humedad

Otros accesorios

Nombre	La foto	Descripción
FP 264x182x18 G4		G4 panel filter