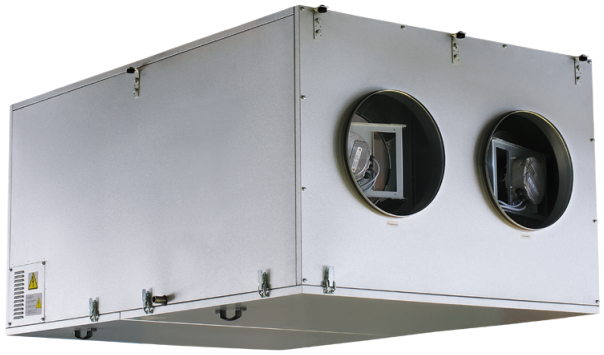

KOMFORT EC DBE 2000 S21 DTV

Unidades colgantes de suministro y extracción de aire con recuperación de calor

- Potencia del postcalentador eléctrico: 15000
- Nivel de presión sonora LpA a 3 m: 36
- Tipo de intercambiador de calor: Flujo cruzado
- Material del intercambiador de calor: Aluminio
- Filtro de inyección: G4
- Filtro de extracción: G4
- En carcasa con aislamiento acústico
- Derivación: Automático
- Recalentador: Eléctrico
- Protocolo BMS: ModBus
- Control: Smartphone
- Material de la carcasa: Acero galvanizado
- Sensor de humedad: Opcional
- Sensor de CO2: Opcional
- Sensor PM2,5: Opcional

	Unidad de medida	KOMFORT EC DBE 2000 S21 DTV
Dimensiones del conducto de aire conectado	mm	315
Cantidad de fases	-	3
Tensión mínima de alimentación	V	400
Tensión máxima de alimentación	V	400
Frecuencia de suministro de energía	Hz	50/60
Potencia nominal	W	1063
Potencia del postcalentador eléctrico	W	15000
Corriente máxima	A	26.4
Caudal máximo de aire	m³/h	2100
Velocidad de rotación a 50 Hz	-	2920
Nivel de presión sonora LpA a 3 m	dB(A)	36
Eficiencia máxima de la recuperación del calor	%	67
Tipo de intercambiador de calor	-	Flujo cruzado
Material del intercambiador de calor	-	Aluminio
Peso	kg	140
Filtro de inyección	-	G4
Filtro de extracción	-	G4
Temperatura máxima del aire transportado	°C	40
Temperatura mínima del aire transportado	°C	-25
Temperatura mínima del aire ambiente	°C	1

Temperatura máxima del aire ambiente	°C	40
Grado de protección IP	-	IP22
Humedad máxima del aire ambiente	%	60
Grado de protección IP del variador	-	IP44

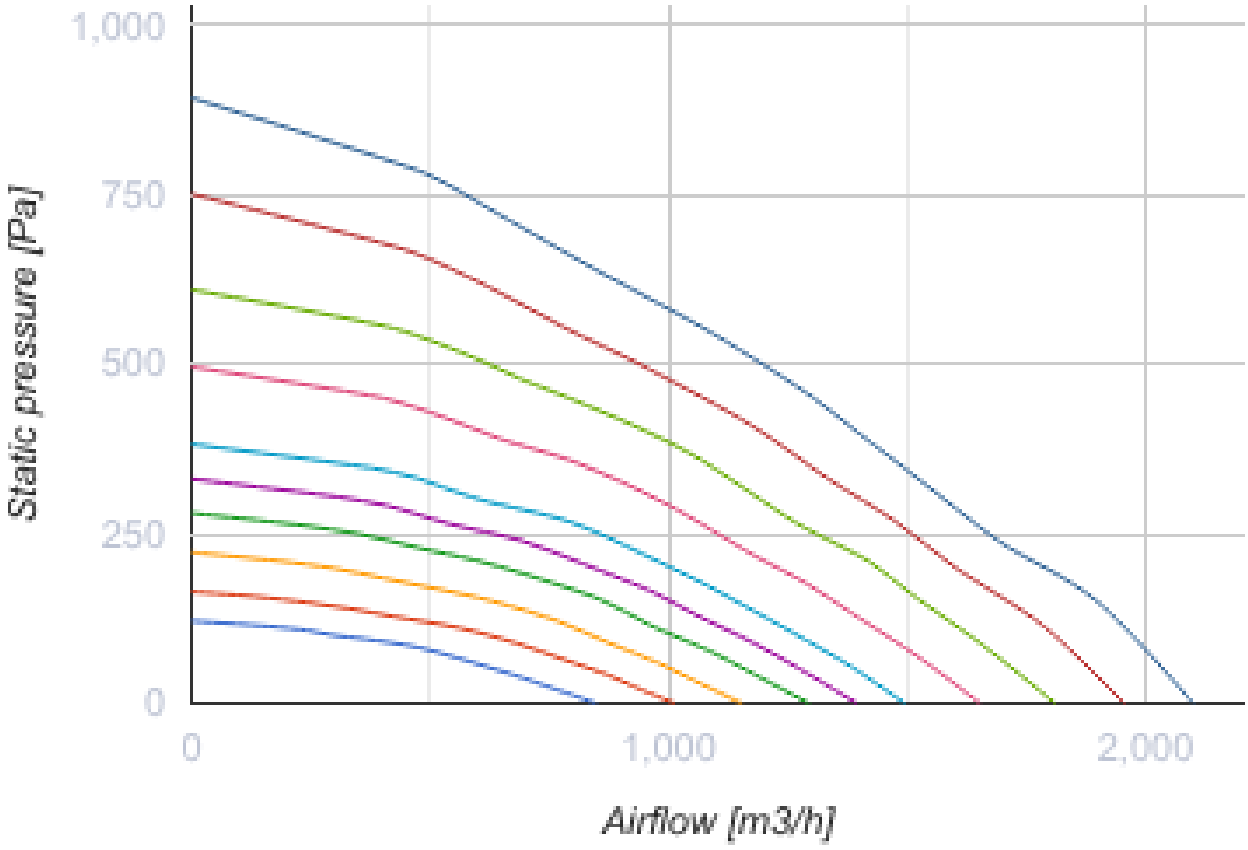

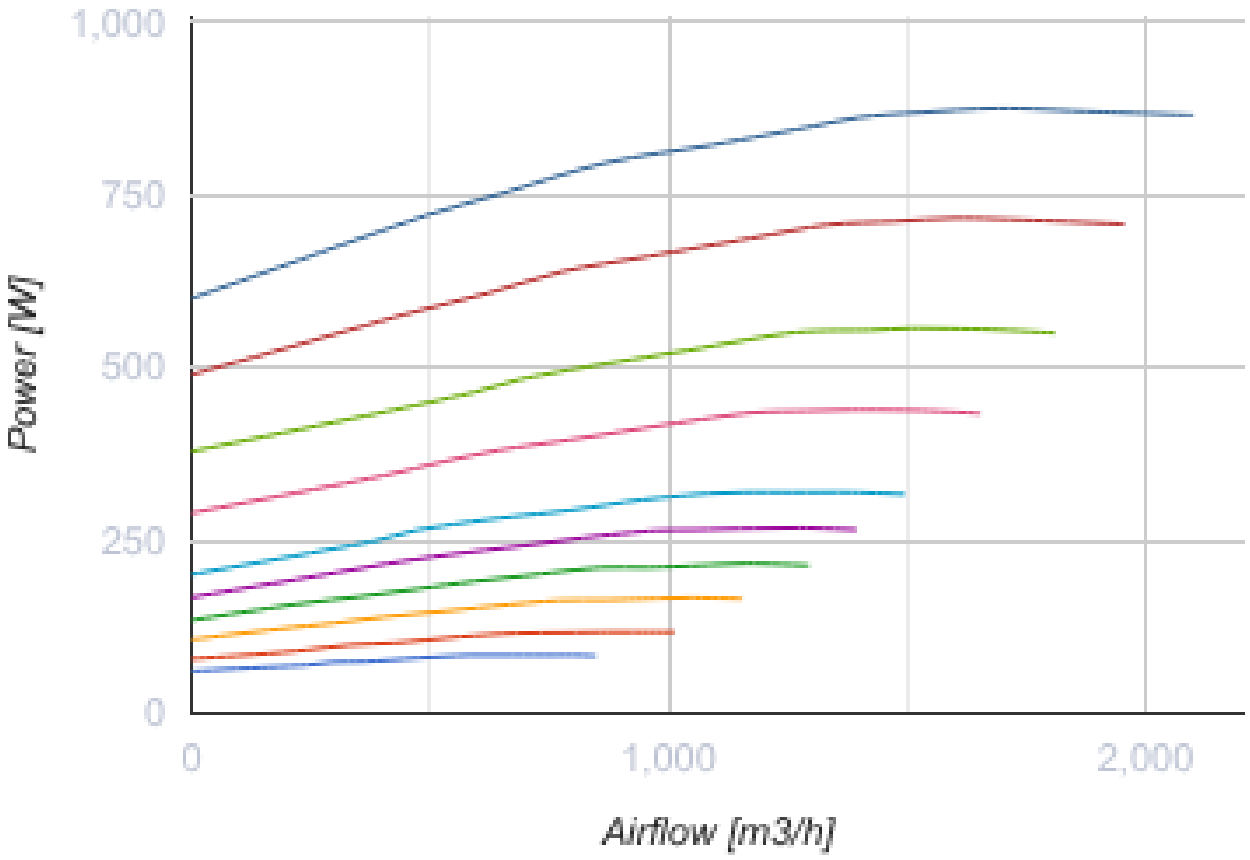

Dimensiones

Ø D	B	H	L	L1
315	950	762	1400	1452

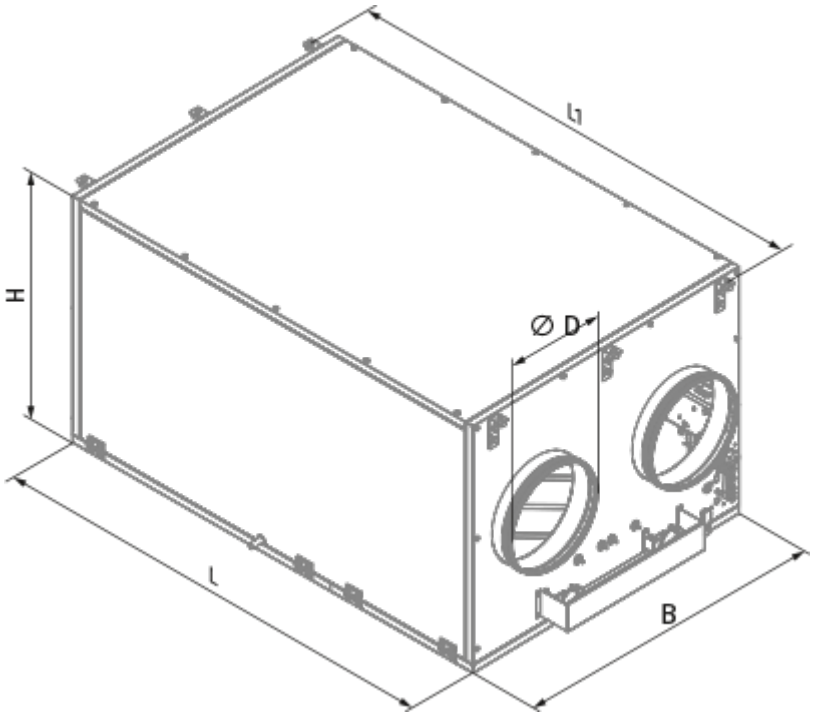

Accesorios

Sifón de drenaje de condensado

Nombre	La foto	Descripción
SFK 20x32		Sifón hidráulico para drenaje de condensados

Para conductos redondos

Nombre	La foto	Descripción
SD 315/600		Silenciadores para conductos redondos
SD 315/900		Silenciadores para conductos redondos
SD 315/1200		Silenciadores para conductos redondos

Para conductos redondos

Nombre	La foto	Descripción

VRV 315		Válvulas antirretorno con resorte para conductos redondos

Para conductos redondos

Nombre	La foto	Descripción
VKA 315		Compuertas para conductos redondos

Paneles de control para UTAs

Nombre	La foto	Descripción
S25		Panel de control LCD
S22		Paneles de control
S22 Wi-Fi		Paneles de control

Sensores de CO2

Nombre	La foto	Descripción
CD-1		Sensores de CO2
CD-2		Sensores de CO2

Sensores de humedad

Nombre	La foto	Descripción
FS2		Sensor de humedad

Otros accesorios

Nombre	La foto	Descripción

FP 708x480x48 G4		G4 panel filter

Accionamientos eléctricos

Nombre	La foto	Descripción
Belimo TF230		Actuadores eléctricos