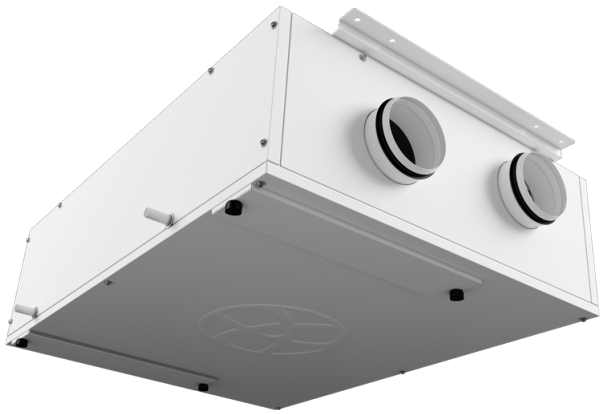

KOMFORT EC DB 160 R S21

Unidades colgantes de suministro y extracción de aire con recuperación de calor

- Nivel de presión sonora LpA a 3 m: 26
- Tipo de intercambiador de calor: A contraflujo
- Material del intercambiador de calor: Poliestireno
- Filtro de inyección: F7
- Filtro de extracción: G4
- En carcasa con aislamiento acústico
- Derivación: Automático
- Recalentador: Opcional
- Precalentador: Opcional
- Protocolo BMS: ModBus
- Control: Smartphone
- Material de la carcasa: Acero galvanizado
- Sensor de humedad: Opcional
- Sensor de CO2: Opcional
- Sensor PM2,5: Opcional

	Unidad de medida	KOMFORT EC DB 160 R S21
Dimensiones del conducto de aire conectado	mm	125
Cantidad de fases	-	1
Tensión máxima de alimentación	V	230
Tensión mínima de alimentación	V	230
Frecuencia de suministro de energía	Hz	50/60
Potencia nominal	W	50
Corriente máxima	A	0.4
Caudal máximo de aire	m³/h	190
Velocidad de rotación a 50 Hz	-	3770
Nivel de presión sonora LpA a 3 m	dB(A)	26
Eficiencia máxima de la recuperación del calor	%	94
Tipo de intercambiador de calor	-	A contraflujo
Material del intercambiador de calor	-	Poliestireno
Peso	kg	48
Filtro de inyección	-	F7
Filtro de extracción	-	G4
Temperatura máxima del aire transportado	°C	40
Temperatura mínima del aire transportado	°C	-25
Temperatura mínima del aire ambiente	°C	1
Temperatura máxima del aire ambiente	°C	40

Grado de protección IP	-	IP22
Humedad máxima del aire ambiente	%	80
Grado de protección IP del variador	-	IP44

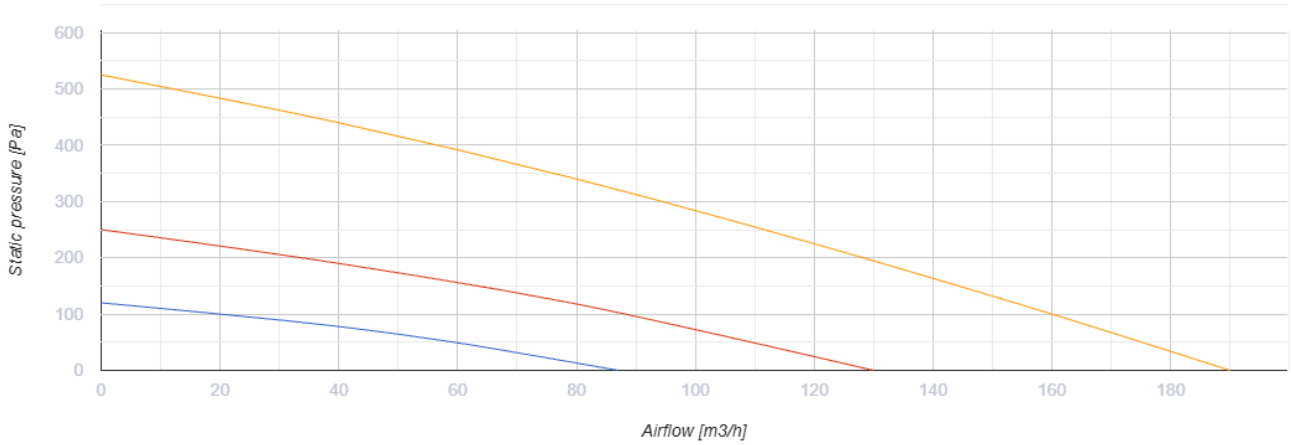

Dimensiones

ØD	B	H	H1	L
125	754	320	361	1008

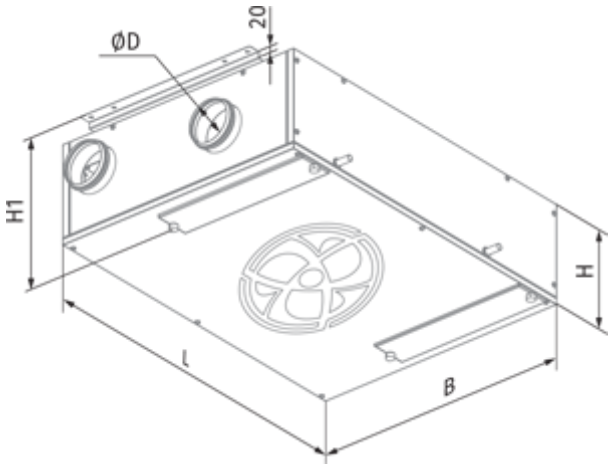

Ecodesign

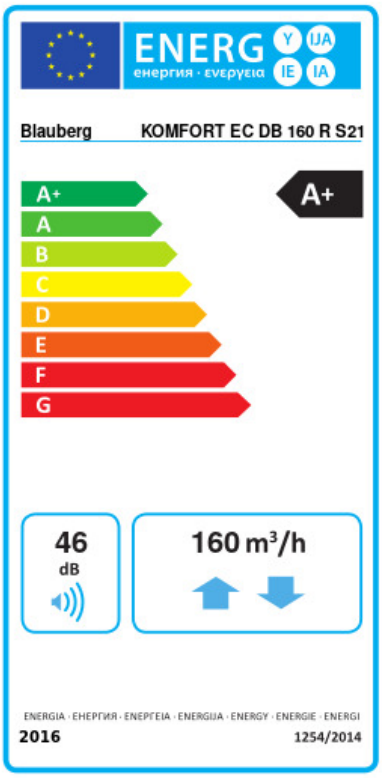

Trademark	Blauberg					
Model	KOMFORT EC DB 160 R S21					
Specific energy consumption (SEC) (kWh/(m²/a))	Cold		Average		Warm	
	-80.9	A+	-42.5	A+	-16.7	E
Tipo de unidad de ventilación	Bidireccional					
Tipo de accionamiento instalado	De velocidad variable					
Tipo de sistema de recuperación de calor	Recuperativo					
Eficiencia térmica de la recuperación del calor (%)	84					
Rango de caudal máximo (m³/h)	160					
Potencia eléctrica de entrada (W)	52					
Caudal nominal de referencia (m³/s)	0.035					
Presión estática en el punto de salida (Pa)	50					
Potencia específica absorbida (SPI) en el punto de referencia (W/(m³/h))	0.205					
Tipología de control	Control local					
Rangos máximos de fuga interna (%)	2.7					
Rangos máximos de fuga externa (%)	2.7					
Tipología declarada	RVU BVU					
Nivel de potencia acústica (dB(A))	46					
The annual electricity consumption (AEC) (kWh/a)	Cold		Average		Warm	
	690		153		108	
The annual heating saved (AHS) (kWh/a)	Cold		Average		Warm	
	8408		4298		1944	

Accesorios

Sifón de drenaje de condensado

Nombre	La foto	Descripción
SFK 20x32		Sifón hidráulico para drenaje de condensados

Para conductos redondos

Nombre	La foto	Descripción

SD 125/600		Silenciadores para conductos redondos
SD 125/900		Silenciadores para conductos redondos
SD 125/1200		Silenciadores para conductos redondos

Para conductos redondos

Nombre	La foto	Descripción
VKA 125		Compuertas para conductos redondos

Calentadores

Nombre	La foto	Descripción
EVH 125-0.6-1 S21 V.2		Precalentadores eléctricos de conducto para proteger el recuperador de la congelación
EVH 125-0.8-1 S21 V.2		Precalentadores eléctricos de conducto para proteger el recuperador de la congelación
EVH 125-1.2-1 S21 V.2		Precalentadores eléctricos de conducto para proteger el recuperador de la congelación
ENH 125-0.6-1 S21 V.2		Calentadores eléctricos de conducto para calentamiento adicional del aire de suministro
ENH 125-0.8-1 S21 V.2		Calentadores eléctricos de conducto para calentamiento adicional del aire de suministro
ENH 125-1.2-1 S21 V.2		Calentadores eléctricos de conducto para calentamiento adicional del aire de suministro

Paneles de control para UTAs

Nombre	La foto	Descripción
S25		Panel de control LCD

S22		Paneles de control
S22 Wi-Fi		Paneles de control

Sensores de CO2

Nombre	La foto	Descripción
CD-1		Sensores de CO2
CD-2		Sensores de CO2

Sensores de humedad

Nombre	La foto	Descripción
FS2		Sensor de humedad

Otros accesorios

Nombre	La foto	Descripción
FP 403x253x48 F7		F7 panel filter
FP 403x253x48 G4		G4 panel filter

Accionamientos eléctricos

Nombre	La foto	Descripción
Belimo TF230		Actuadores eléctricos