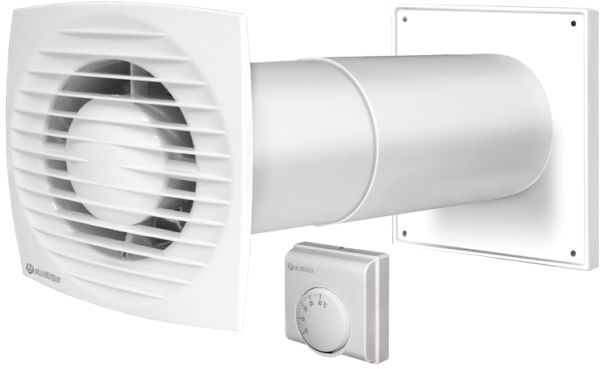

# KIT Bravo-BW 100/40-1

Kits de ventilación para la circulación del calor

| | Unidad de medida | KIT Bravo-BW 100/40-1 |
|---|---|---|

## Dimensiones

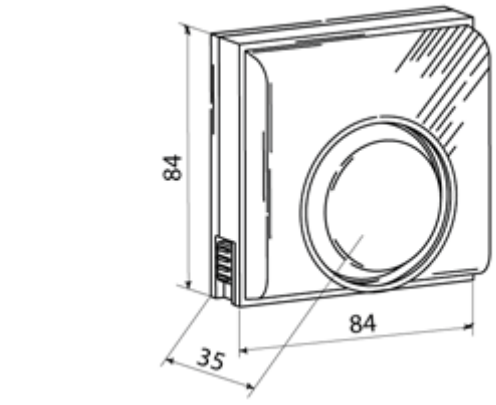


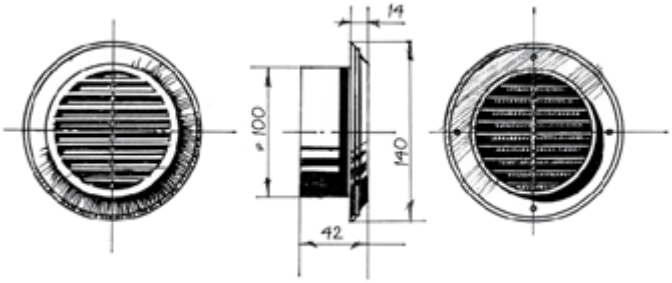

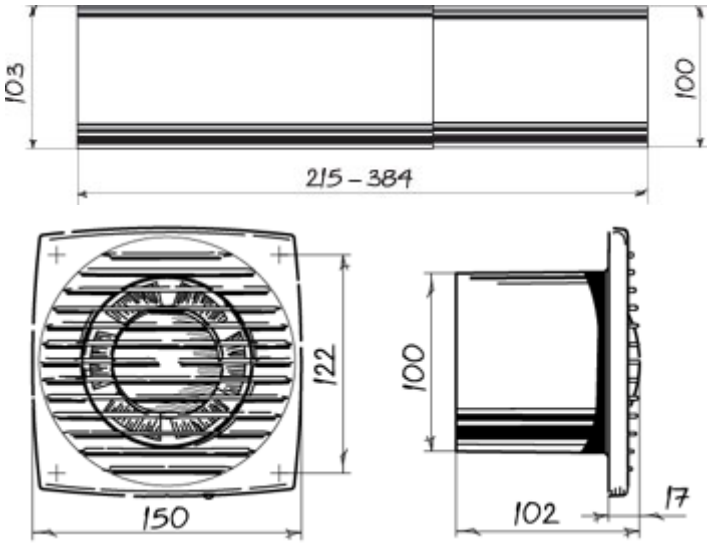
103
100
215 – 384
122
150
100
102
17