

Jet Hi-Tech 100 H

Ventiladores para la ventilacion por extracción

- Nivel de presión sonora LpA a 3 m: 34
- Material de la carcasa: Plástico
- Sensor de humedad
- Temporizador: Temporizador de apagado

	Unidad de medida	Jet Hi-Tech 100 H
Dimensiones del conducto de aire conectado	mm	100
Tensión mínima de alimentación	V	220
Tensión máxima de alimentación	V	240
Frecuencia de suministro de energía	Hz	50
Potencia nominal	W	14
Corriente máxima	A	0.085
Caudal máximo de aire	m^3/h	95
Nivel de presión sonora LpA a 3 m	dB(A)	34
Temperatura máxima del aire ambiente	°C	40
Temperatura mínima del aire ambiente	°C	1
Grado de protección IP	-	IP24
Material de rodete	-	Plástico

Dimensiones

a	b	c	Ø d	e
150	122	125	98	36

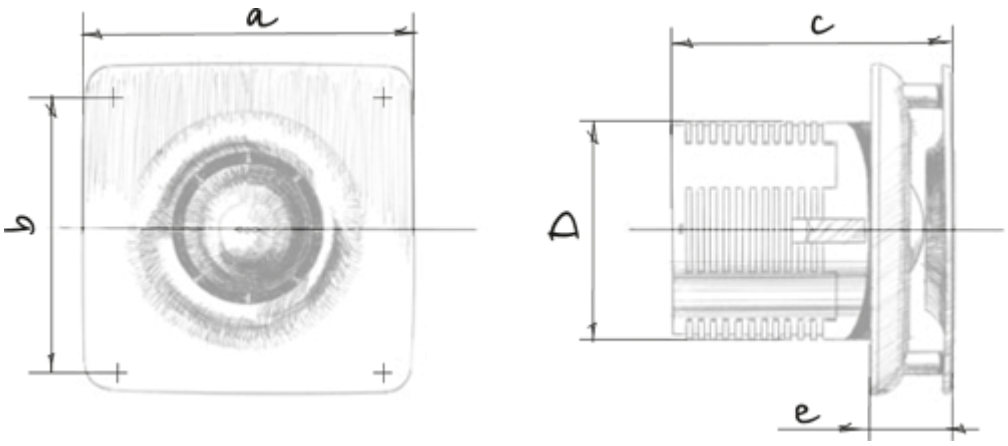
a
b
c
D
e