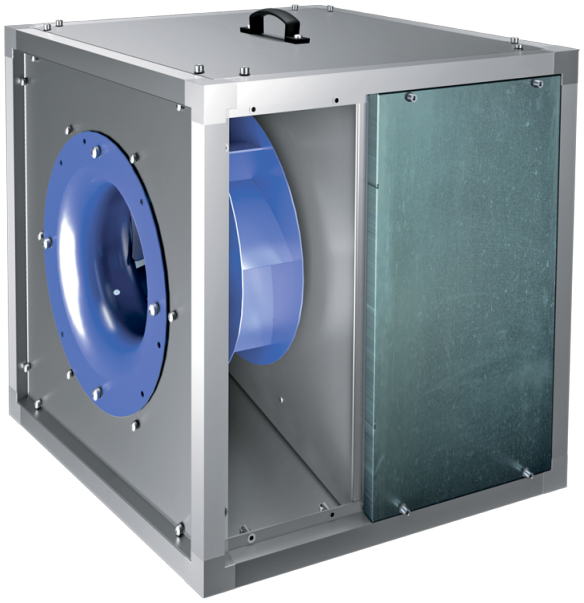

Iso-VK EC 500 D

Ventiladores de conducto para cocinas en carcasas insonorizadas con temperatura de funcionamiento de 120 °C con motores EC

- Nivel de presión sonora LpA a 3 m: 63
- En carcasa con aislamiento acústico
- Tipo de rodete: Centrífugo de palas curvadas hacia atrás
- Material de la carcasa: Aluzinc

	Unidad de medida	Iso-VK EC 500 D
Cantidad de fases	-	3
Tensión mínima de alimentación	V	400
Tensión máxima de alimentación	V	400
Frecuencia de suministro de energía	Hz	50/60
Potencia nominal	W	1500
Corriente máxima	A	10.5
Caudal máximo de aire	m³/h	10500
Velocidad de rotación a 50 Hz	-	1500
Nivel de presión sonora LpA a 3 m	dB(A)	63
Peso	kg	95.5
Temperatura máxima del aire transportado	°C	120
Temperatura mínima del aire transportado	°C	-25
Temperatura máxima de aire a transportar	-	120 °C en funcionamiento continuo
Grado de protección IP	-	IPX4
Material de rodete	-	Acero
Tamaño	mm	500

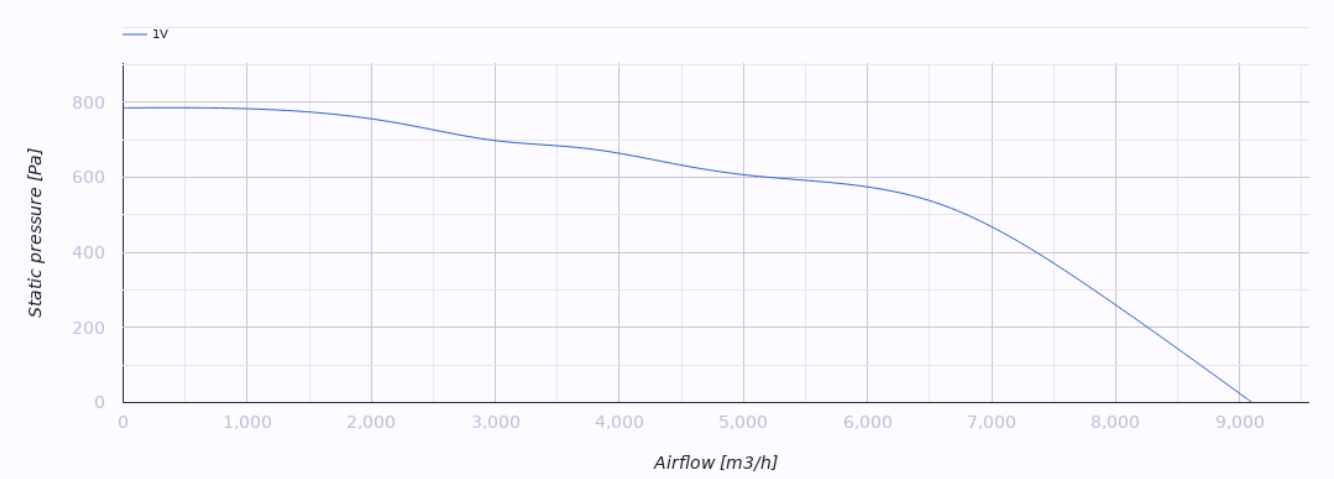

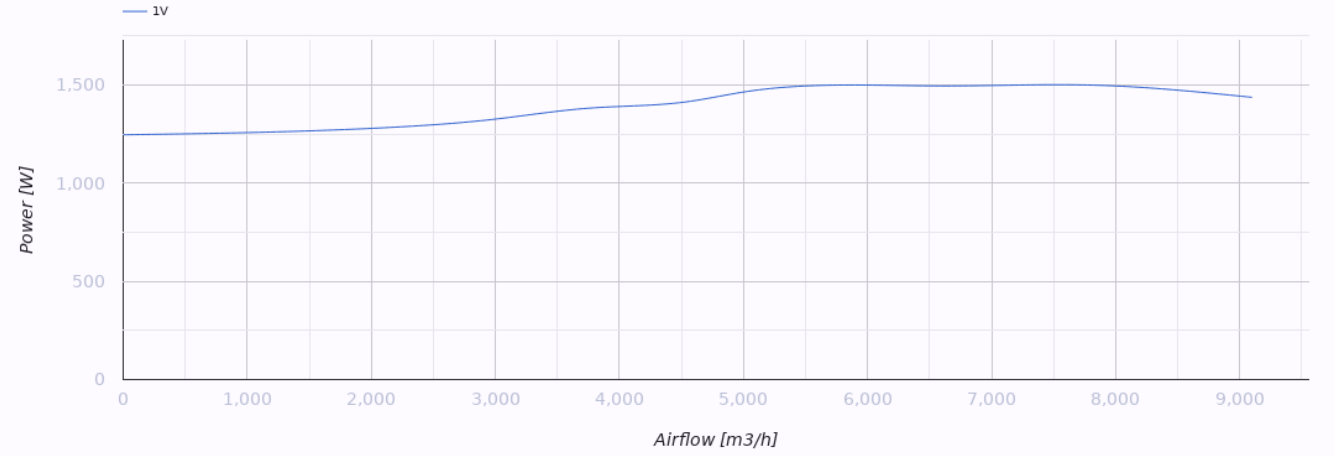

Dimensiones

H	H1	H2	L	L1	W	W1	W2
820	858	760	820	858	820	858	321

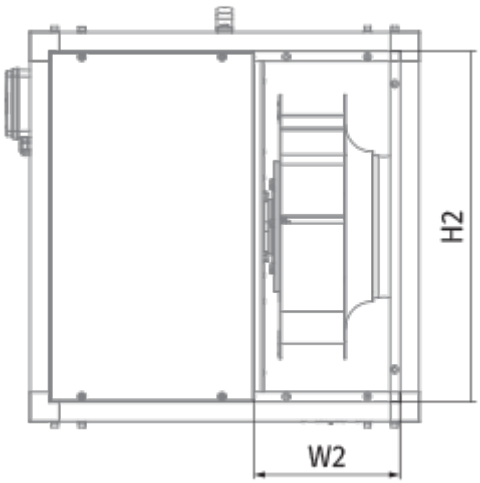
H2
W2

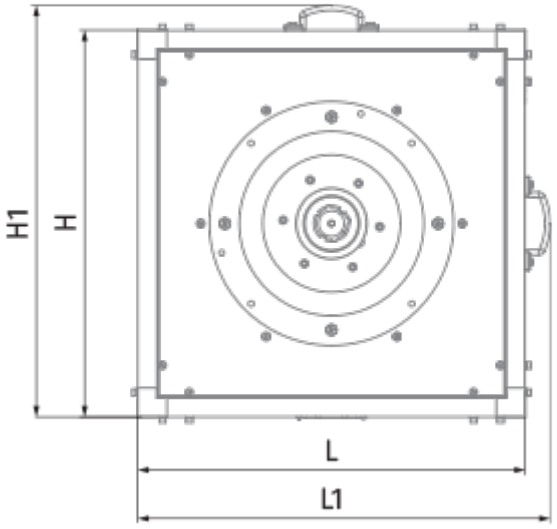
H1
H
L
L1

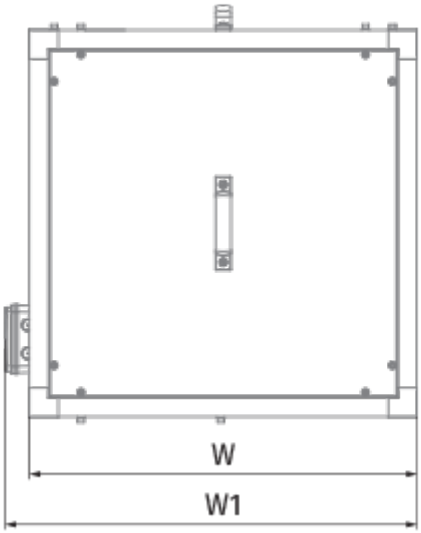
W
W1

Accesorios

Reguladores de motores EC

Nombre	La foto	Descripción
CDT E/0-10		Control de velocidad para motores EC