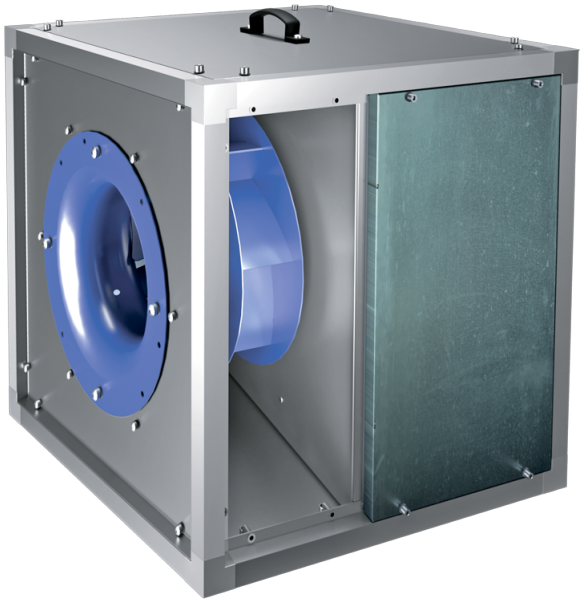

Iso-VK 630 4D

Ventiladores de conducto para cocinas en carcasa insonorizada con temperatura de funcionamiento de 120 °C

- Nivel de presión sonora LpA a 3 m: 62
- En carcasa con aislamiento acústico
- Tipo de rodete: Centrífugo de palas curvadas hacia atrás
- Material de la carcasa: Aluzinc
- Instalación en cualquier posición

	Unidad de medida	Iso-VK 630 4D
Dimensiones del conducto de aire conectado	mm	630
Cantidad de fases	-	3
Tensión mínima de alimentación	V	400
Tensión máxima de alimentación	V	400
Frecuencia de suministro de energía	Hz	50
Potencia nominal	W	4000
Corriente máxima	A	8.1
Caudal máximo de aire	m^3/h	17300
Velocidad de rotación a 50 Hz	-	1455
Nivel de presión sonora LpA a 3 m	dB(A)	62
Peso	kg	173.8
Temperatura máxima del aire transportado	°C	120
Temperatura mínima del aire transportado	°C	-25
Temperatura máxima de aire a transportar	-	120 °C en funcionamiento continuo
Grado de protección IP	-	IPX4
Material de rodete	-	Acero
Tamaño	mm	630

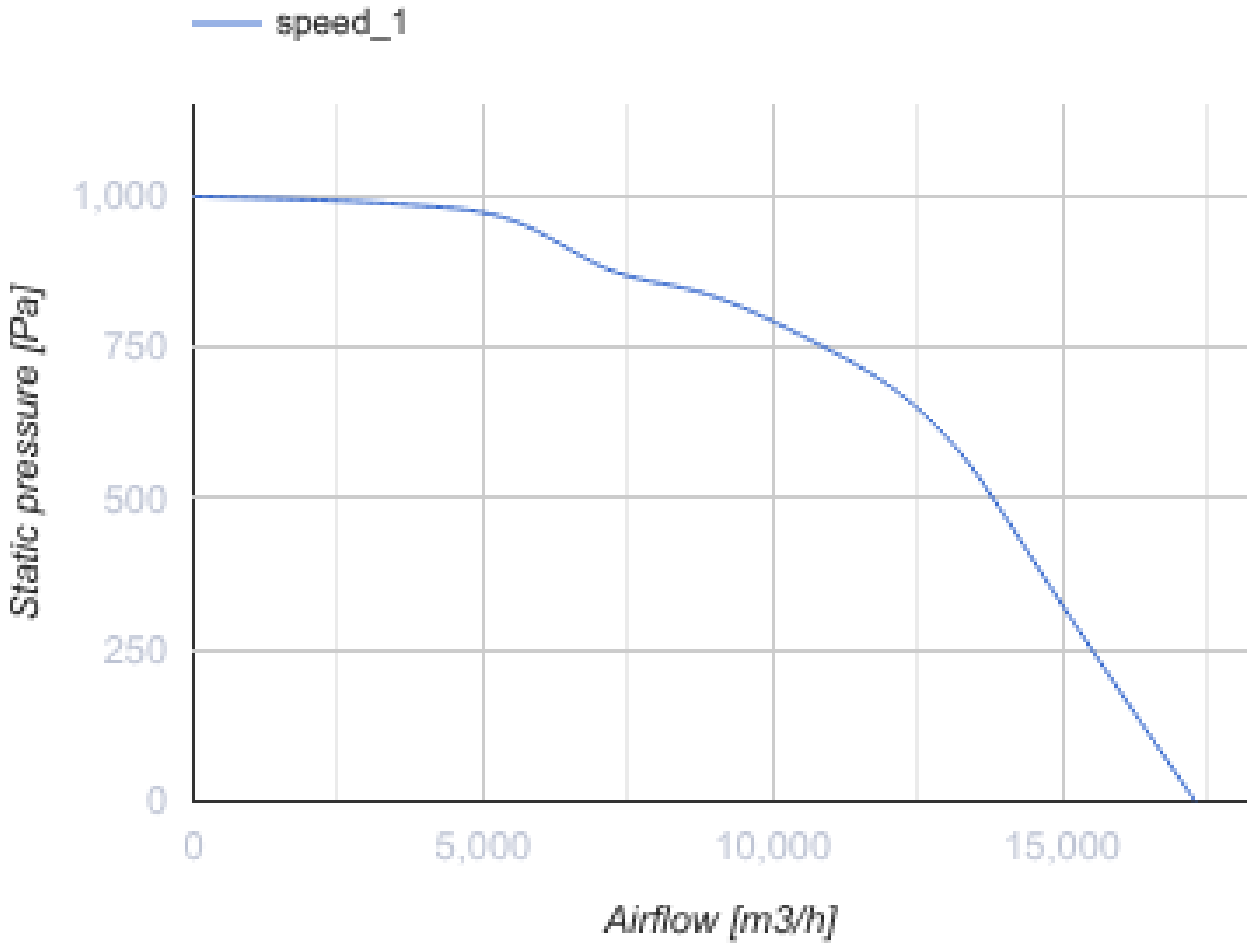
speed_1
1,000
750
500
250
0
Static pressure [Pa]
0
5,000
10,000
15,000
Airflow [m3/h]

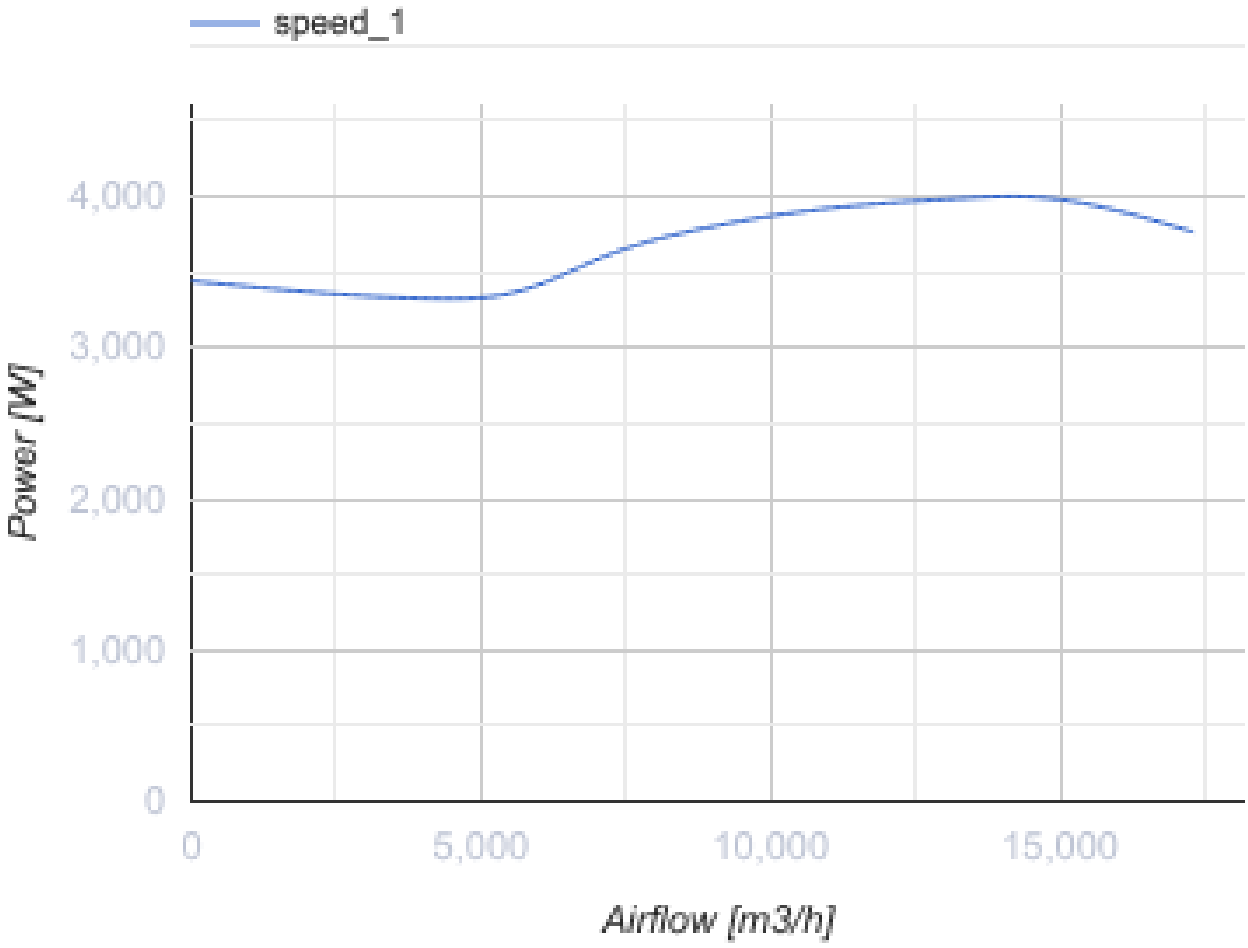

Dimensiones

H	H1	H2	L	L1	W	W1	W2
1000	1038	940	1000	1038	1000	1038	409

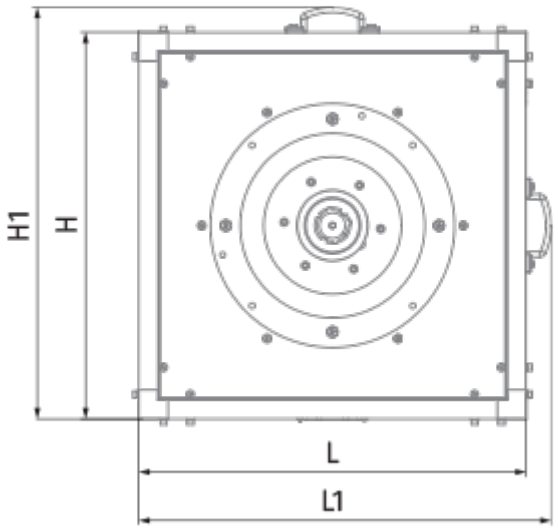
H1
H
L
L1

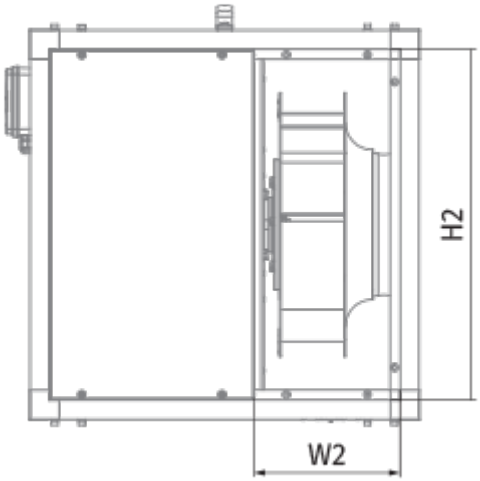
H2
W2

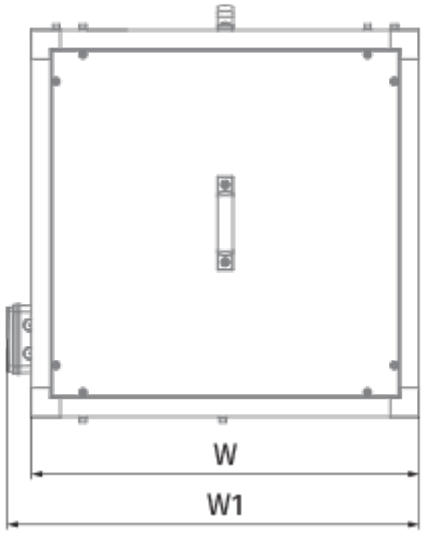
W
W1