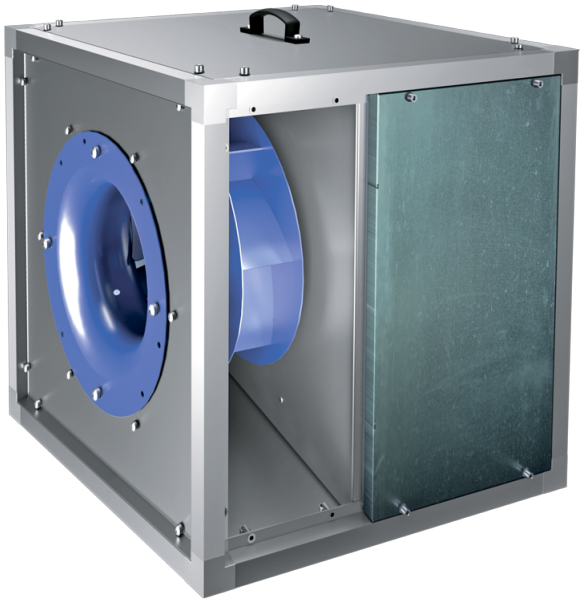

Iso-VK 630 4D (400/60)

Ventiladores de cocina de conducto en carcasa insonorizada con temperatura de funcionamiento de 120 °C

- En carcasa con aislamiento acústico
- Tipo de rodete: Centrífugo de palas curvadas hacia atrás
- Material de la carcasa: Aluzinc
- Instalación en cualquier posición

	Unidad de medida	Iso-VK 630 4D (400/60)
Cantidad de fases	-	3
Tensión mínima de alimentación	V	400
Tensión máxima de alimentación	V	400
Frecuencia de suministro de energía	Hz	60
Peso	kg	173.8
Temperatura máxima del aire transportado	°C	120
Temperatura mínima del aire transportado	°C	-25
Temperatura máxima de aire a transportar	-	120 °C en funcionamiento continuo
Grado de protección IP	-	IPX4
Material de rodete	-	Acero
Tamaño	mm	630

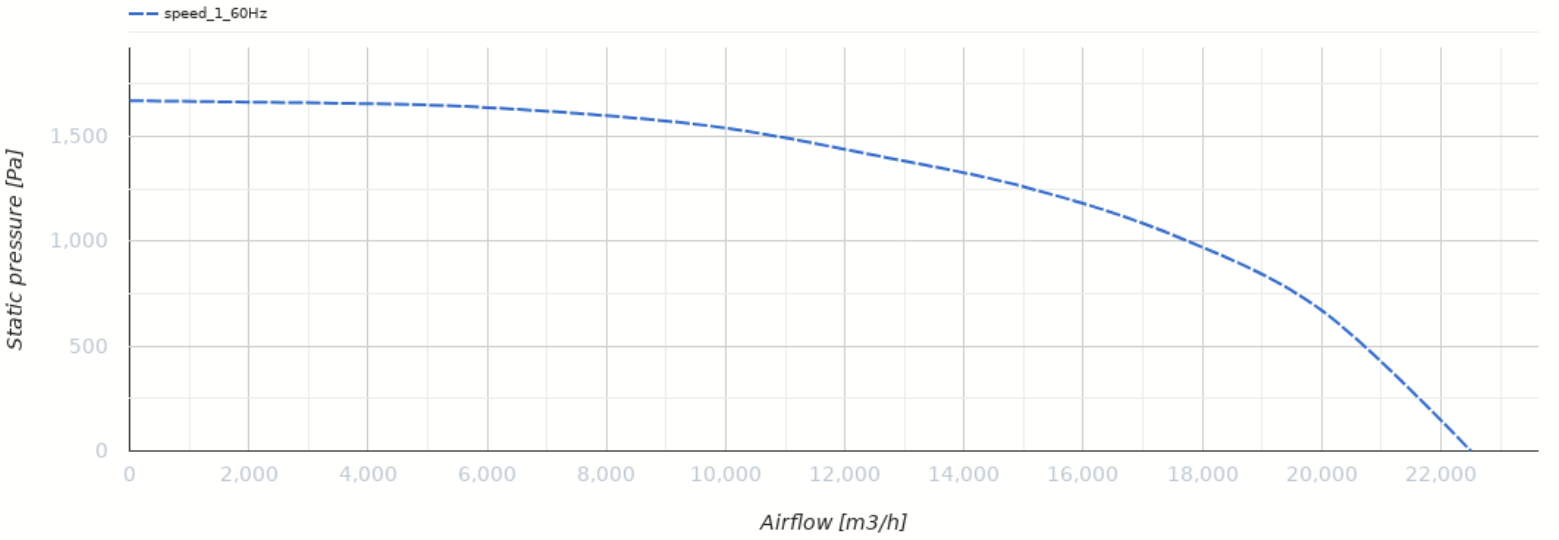

Dimensiones

H	H1	L	L1	W	W1	W2	H2
1000	1038	1000	1038	1000	1038	409	940

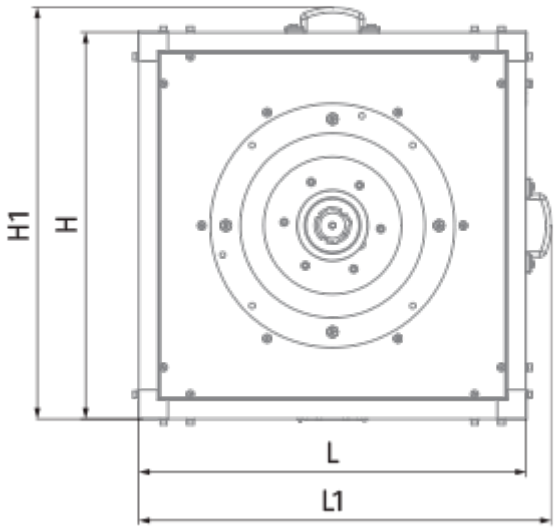

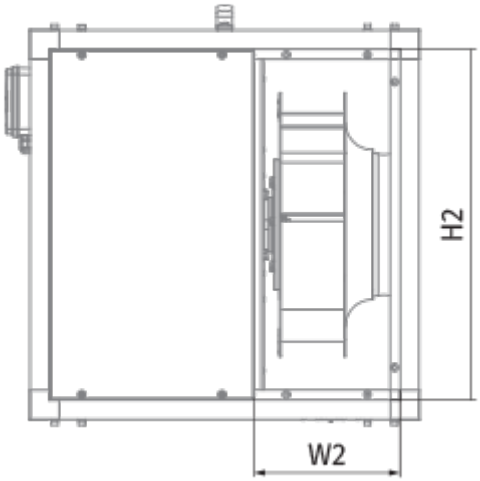
H2
W2

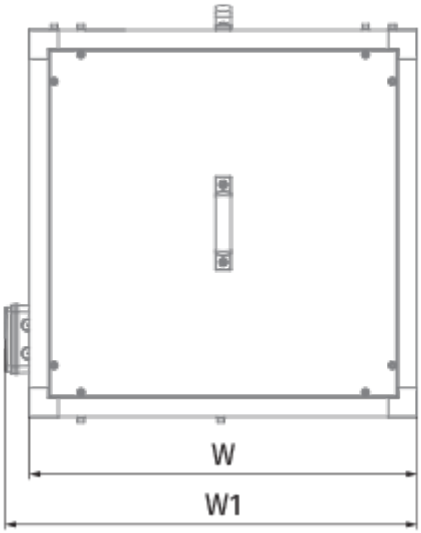
W
W1