

Iso-Primo EC 400

Ventiladores de conducto de flujo mixto en carcasa insonorizada con motores EC

- Nivel de presión sonora LpA a 3 m: 49
- En carcasa con aislamiento acústico
- Tipo de rodete: Mixto
- Material de la carcasa: Acero galvanizado
- Instalación en cualquier posición

	Unidad de medida	Iso-Primo EC 400
Dimensiones del conducto de aire conectado	mm	400
Cantidad de fases	-	1
Tensión mínima de alimentación	V	230
Tensión máxima de alimentación	V	230
Frecuencia de suministro de energía	Hz	50/60
Potencia nominal	W	726
Corriente máxima	A	4.8
Caudal máximo de aire	m³/h	5415
Velocidad de rotación a 50 Hz	-	2580
Nivel de presión sonora LpA a 3 m	dB(A)	49
Peso	kg	22.8
Temperatura máxima del aire transportado	°C	55
Temperatura mínima del aire transportado	°C	-25
Temperatura mínima del aire ambiente	°C	1
Temperatura máxima del aire ambiente	°C	40
Grado de protección IP	-	IPX4
Grado de protección IP del variador	-	IP44
Material de rodete	-	Plástico

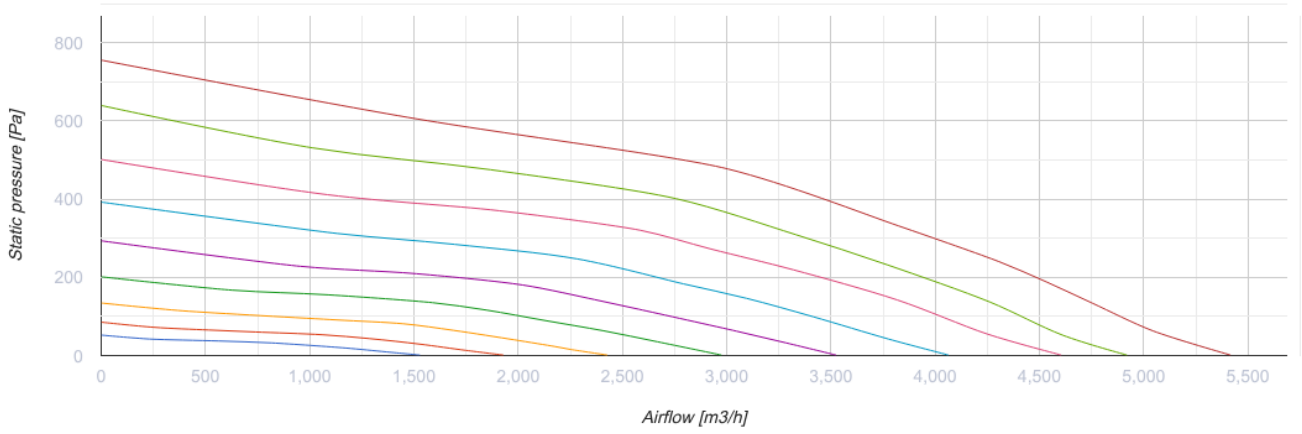

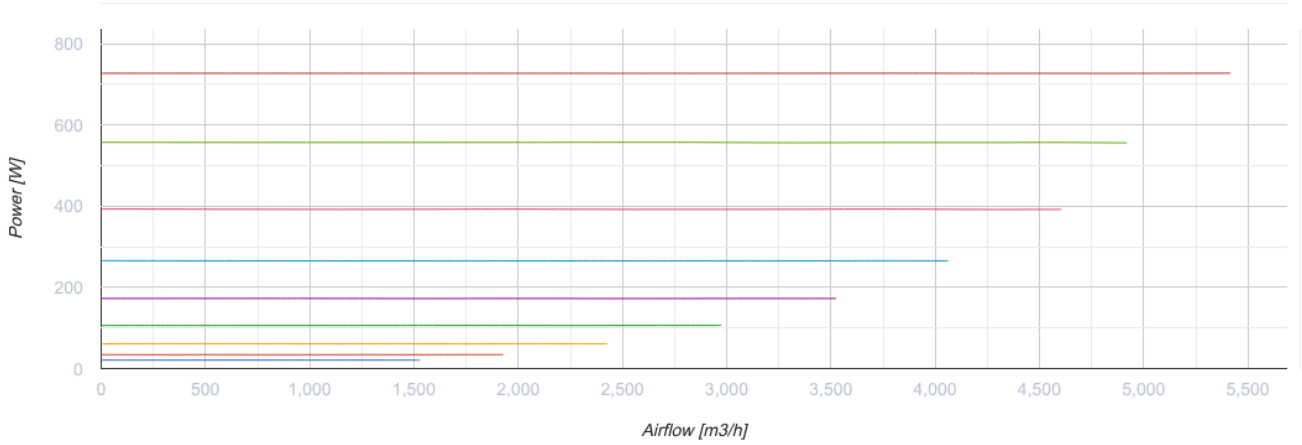

Dimensiones

Ø D	Ø D1	H	L	L1
399	460	517	648	785

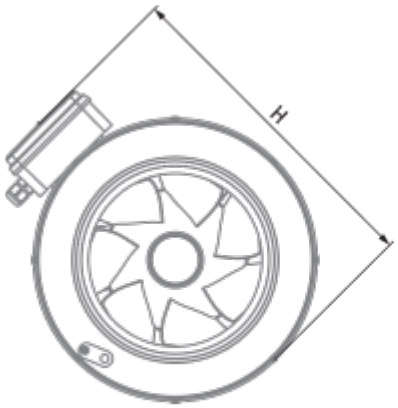

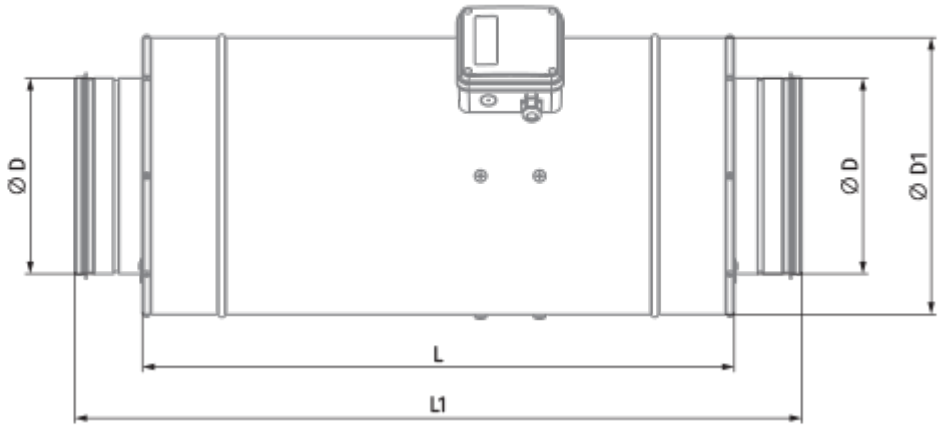

Ecodesign

Trademark	Blauberg
Model	Iso-Primo EC 400
Tipo de unidad de ventilación	Unidireccional
Tipo de accionamiento instalado	VSD integrado
Tipo de sistema de recuperación de calor	Ninguno
Presión estática externa para el caudal de aire nominal (Pa)	298
Rangos máximos de fuga externa (%)	2.7
Eficiencia estática (%)	45.9
Tipología declarada	NRVU UVU
Potencia eléctrica efectiva de entrada (kW)	0.73
Nivel de potencia acústica (dB(A))	68

Accesorios

Para conductos redondos

Nombre	La foto	Descripción
SD 400/900		Silenciadores para conductos redondos
SD 400/1200		Silenciadores para conductos redondos

Para conductos redondos

Nombre	La foto	Descripción
VKA 400		Compuertas para conductos redondos

Reguladores de motores EC

Nombre	La foto	Descripción
CDT E/0-10		Control de velocidad para motores EC