

Iso-Primo EC 400 T

Ventiladores de conducto de flujo mixto en carcasa insonorizada con motores EC

- Nivel de presión sonora LpA a 3 m: 49
- En carcasa con aislamiento acústico
- Tipo de rodete: Mixto
- Material de la carcasa: Acero galvanizado
- Instalación en cualquier posición
- Temporizador: Temporizador de apagado

	Unidad de medida	Iso-Primo EC 400 T
Dimensiones del conducto de aire conectado	mm	400
Cantidad de fases	-	1
Tensión mínima de alimentación	V	230
Tensión máxima de alimentación	V	230
Frecuencia de suministro de energía	Hz	50/60
Potencia nominal	W	726
Corriente máxima	A	4.8
Caudal máximo de aire	m³/h	5415
Velocidad de rotación a 50 Hz	-	2580
Nivel de presión sonora LpA a 3 m	dB(A)	49
Peso	kg	22.8
Temperatura máxima del aire transportado	°C	55
Temperatura mínima del aire transportado	°C	-25
Temperatura máxima del aire ambiente	°C	40
Temperatura mínima del aire ambiente	°C	1
Grado de protección IP	-	IPX4
Grado de protección IP del variador	-	IP44
Material de rodete	-	Plástico

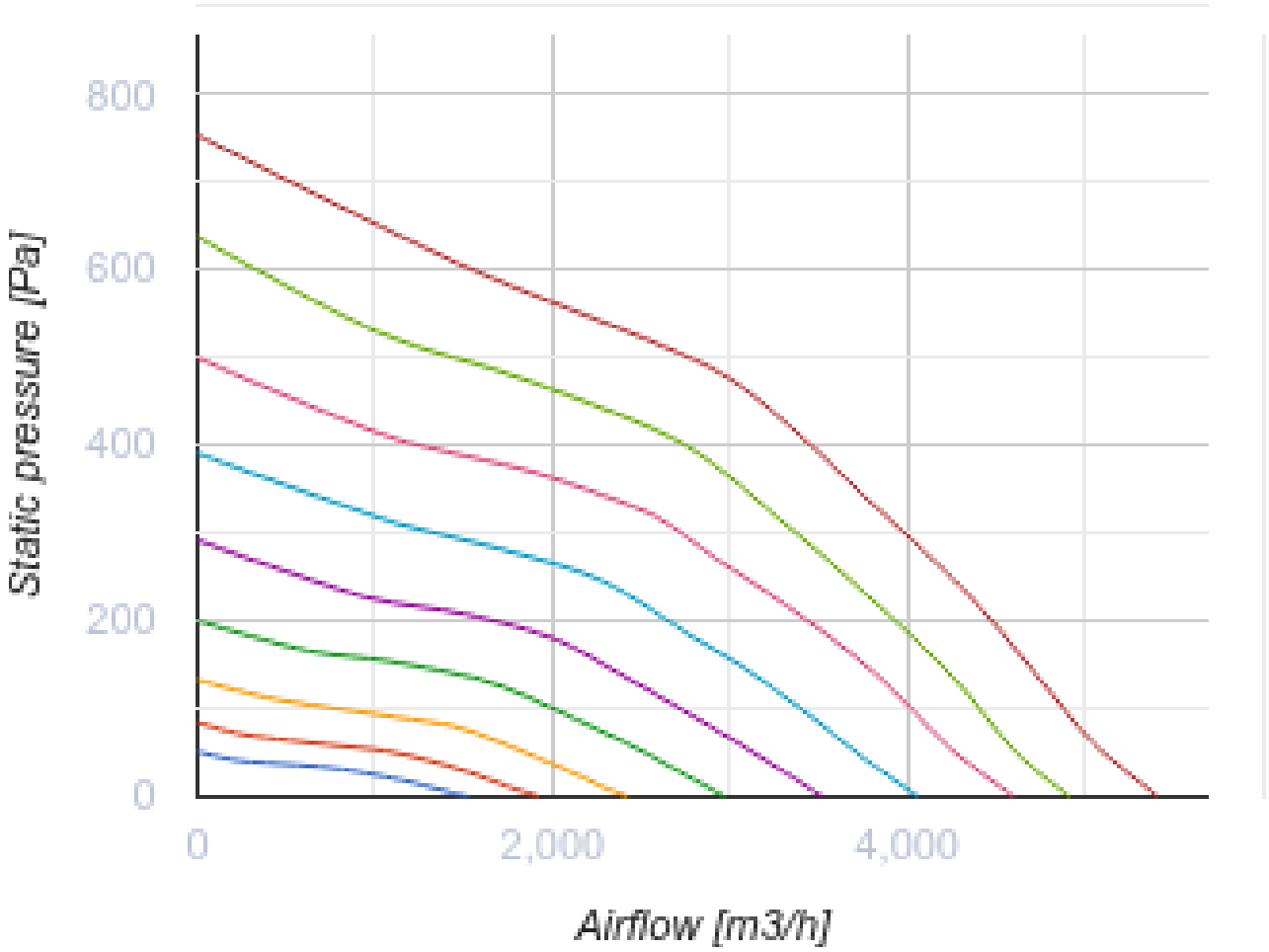
800
600
400
200
0
Static pressure [Pa]
0
2,000
4,000
Airflow [m3/h]

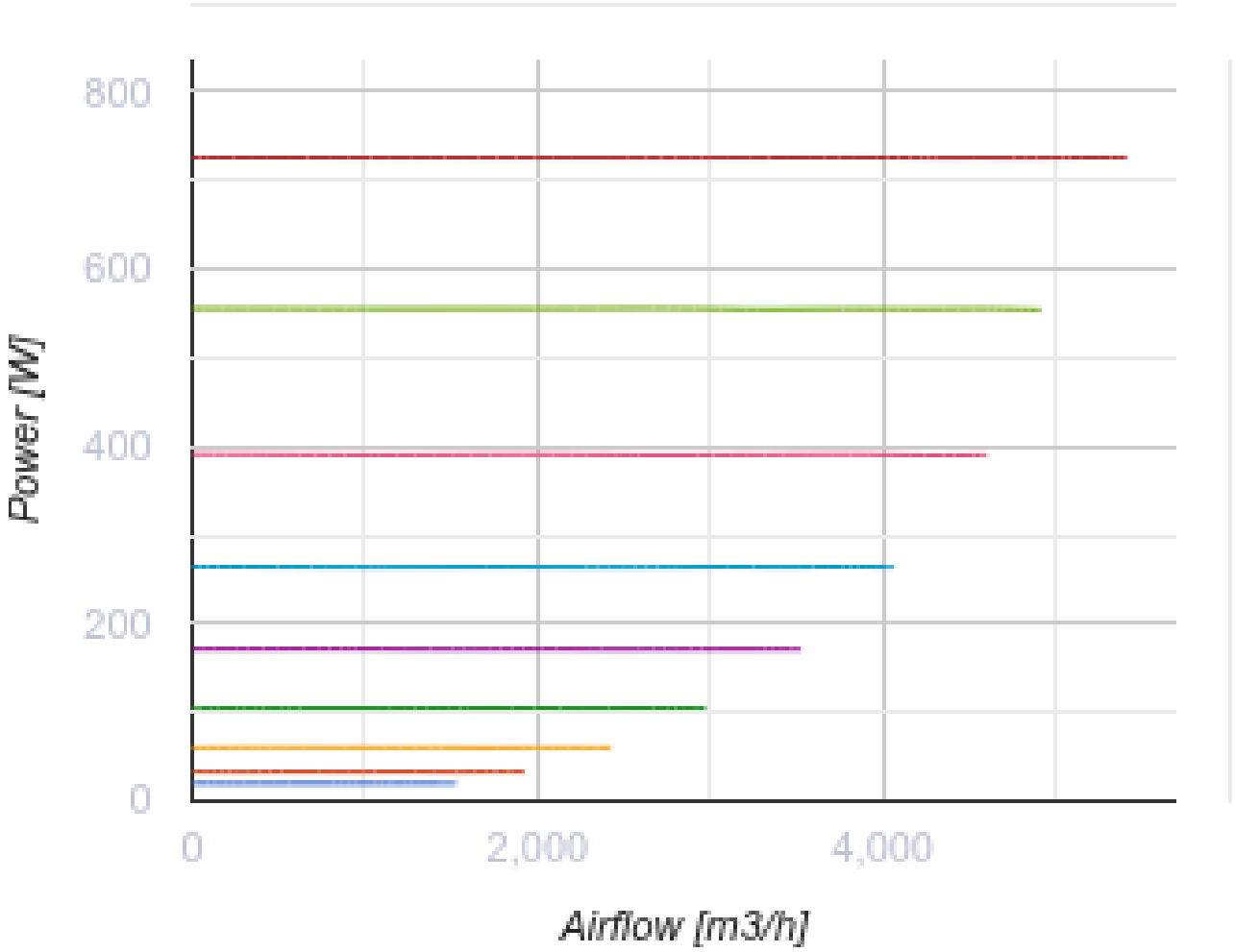

Dimensiones

Ø D	Ø D1	H	L	L1
399	460	517	648	785

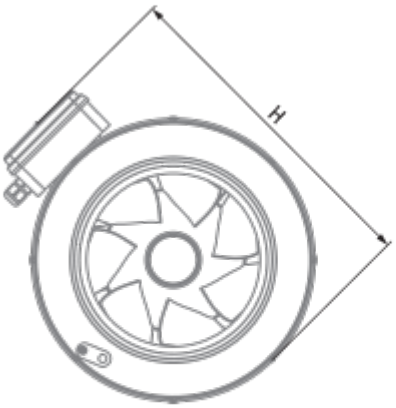

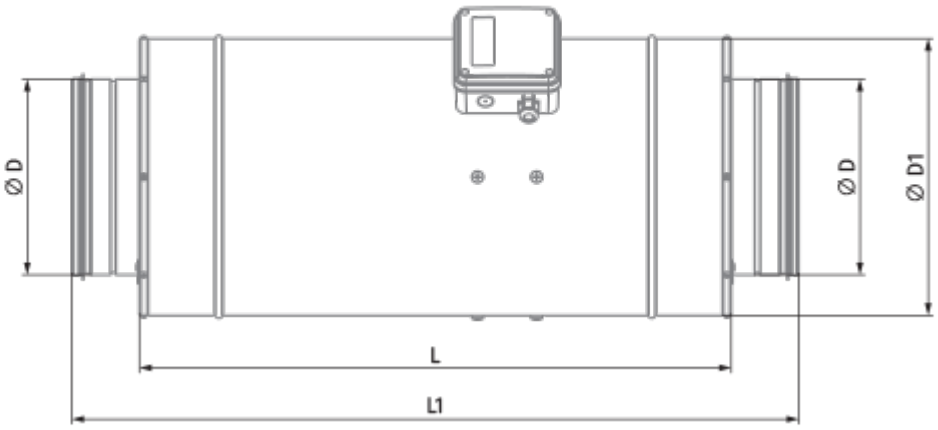

Accesorios

Para conductos redondos

Nombre	La foto	Descripción
SD 400/900		Silenciadores para conductos redondos
SD 400/1200		Silenciadores para conductos redondos

Para conductos redondos

Nombre	La foto	Descripción
VKA 400		Compuertas para conductos redondos

Reguladores de motores EC

Nombre	La foto	Descripción
CDT E/0-10		Control de velocidad para motores EC