

Iso-Primo EC 250 W

Ventiladores de conducto de flujo mixto en carcasa insonorizada con motores EC

- Nivel de presión sonora LpA a 3 m: 48
- En carcasa con aislamiento acústico
- Tipo de rodete: Mixto
- Material de la carcasa: Acero galvanizado
- Instalación en cualquier posición
- Cable de alimentación con enchufe

	Unidad de medida	Iso-Primo EC 250 W
Dimensiones del conducto de aire conectado	mm	250
Cantidad de fases	-	1
Tensión mínima de alimentación	V	230
Tensión máxima de alimentación	V	230
Frecuencia de suministro de energía	Hz	50/60
Potencia nominal	W	168
Corriente máxima	A	1.34
Caudal máximo de aire	m³/h	1750
Velocidad de rotación a 50 Hz	-	3282
Nivel de presión sonora LpA a 3 m	dB(A)	48
Peso	kg	9.8
Temperatura máxima del aire transportado	°C	55
Temperatura mínima del aire transportado	°C	-25
Temperatura mínima del aire ambiente	°C	1
Temperatura máxima del aire ambiente	°C	40
Grado de protección IP	-	IPX4
Grado de protección IP del variador	-	IP44
Material de rodete	-	Plástico

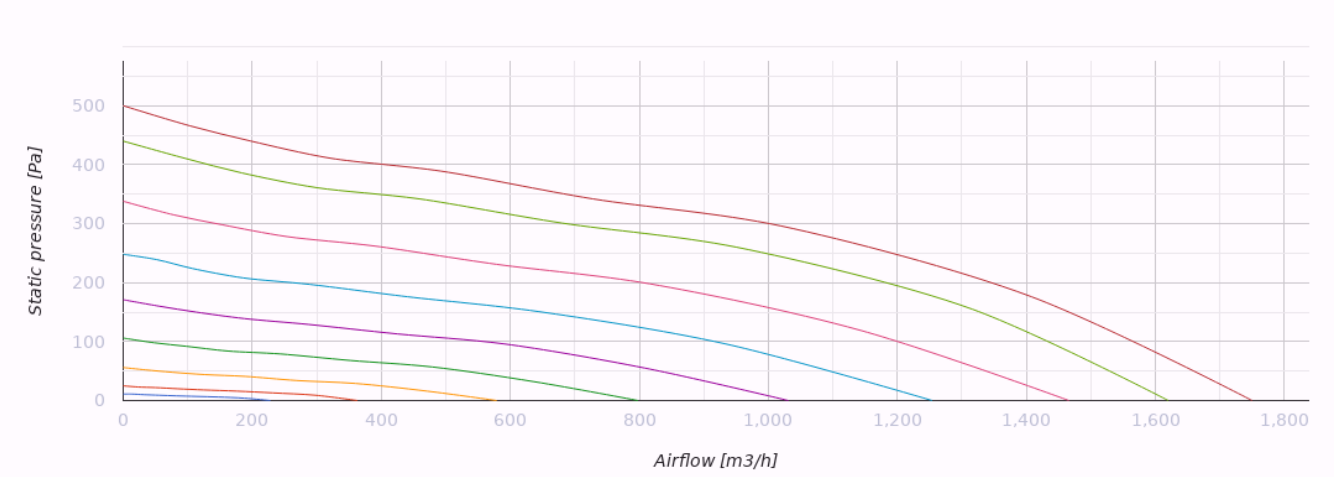

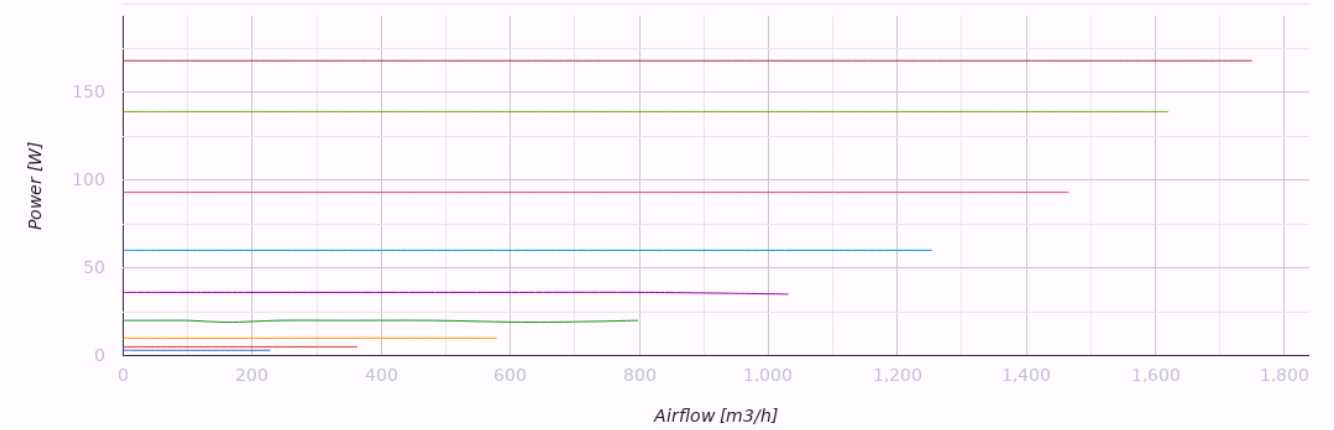

Dimensiones

Ø D	Ø D1	H	L	L1
249	337	389	601	739

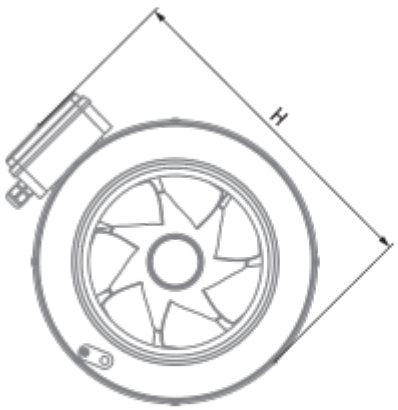

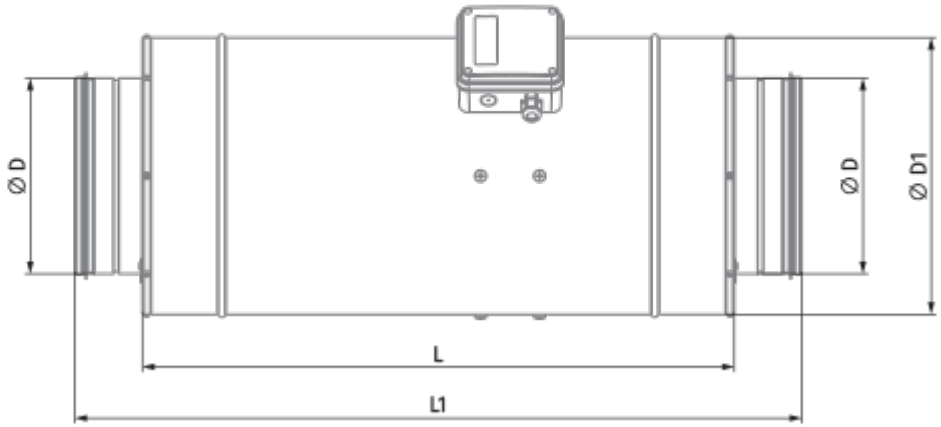

Accesorios

Para conductos redondos

Nombre	La foto	Descripción
SD 250/600		Silenciadores para conductos redondos
SD 250/900		Silenciadores para conductos redondos
SD 250/1200		Silenciadores para conductos redondos

Para conductos redondos

Nombre	La foto	Descripción
KFBK 250		Cajas filtrantes para conductos redondos
KFBT 250 G4		Cajas filtrantes con filtros de bolsillo para conductos redondos
KFBT 250 F5		Cajas filtrantes con filtros de bolsillo para conductos redondos
KFBT 250 F7		Cajas filtrantes con filtros de bolsillo para conductos redondos

Para conductos redondos

Nombre	La foto	Descripción
VRV 250		Válvulas antirretorno con resorte para conductos redondos

Para conductos redondos

Nombre	La foto	Descripción
VKA 250		Compuertas para conductos redondos

Calentadores de agua

Nombre	La foto	Descripción
WKH 250-2		Calentadores de agua de conductos para conductos redondos
WKH 250-4		Calentadores de agua de conductos para conductos redondos

Calentadores eléctricos

Nombre	La foto	Descripción
EKH 250-1.2		Calentadores eléctricos de conductos para conductos redondos
EKH 250-2.0		Calentadores eléctricos de conductos para conductos redondos
EKH 250-2.4		Calentadores eléctricos de conductos para conductos redondos
EKH 250-3.0		Calentadores eléctricos de conductos para conductos redondos
EKH 250-3.6		Calentadores eléctricos de conductos para conductos redondos
EKH 250-6.0		Calentadores eléctricos de conductos para conductos redondos
EKH 250-9.0		Calentadores eléctricos de conductos para conductos redondos

Reguladores de motores EC

Nombre	La foto	Descripción
CDT E/0-10		Control de velocidad para motores EC