

# Iso-Primo EC 250 T

Ventiladores de conducto de flujo mixto en carcasa insonorizada con motores EC

- Nivel de presión sonora LpA a 3 m: 48
- En carcasa con aislamiento acústico
- Tipo de rodete: Mixto
- Material de la carcasa: Acero galvanizado
- Instalación en cualquier posición
- Temporizador: Temporizador de apagado

| | Unidad de medida | Iso-Primo EC 250 T |
|---|---|---|
| Dimensiones del conducto de aire conectado | mm | 250 |
| Cantidad de fases | - | 1 |
| Tensión mínima de alimentación | V | 230 |
| Tensión máxima de alimentación | V | 230 |
| Frecuencia de suministro de energía | Hz | 50/60 |
| Potencia nominal | W | 168 |
| Corriente máxima | A | 1.34 |
| Caudal máximo de aire | m³/h | 1750 |
| Velocidad de rotación a 50 Hz | - | 3282 |
| Nivel de presión sonora LpA a 3 m | dB(A) | 48 |
| Peso | kg | 9.8 |
| Temperatura máxima del aire transportado | °C | 55 |
| Temperatura mínima del aire transportado | °C | -25 |
| Temperatura mínima del aire ambiente | °C | 1 |
| Temperatura máxima del aire ambiente | °C | 40 |
| Grado de protección IP | - | IPX4 |
| Grado de protección IP del variador | - | IP44 |
| Material de rodete | - | Plástico |

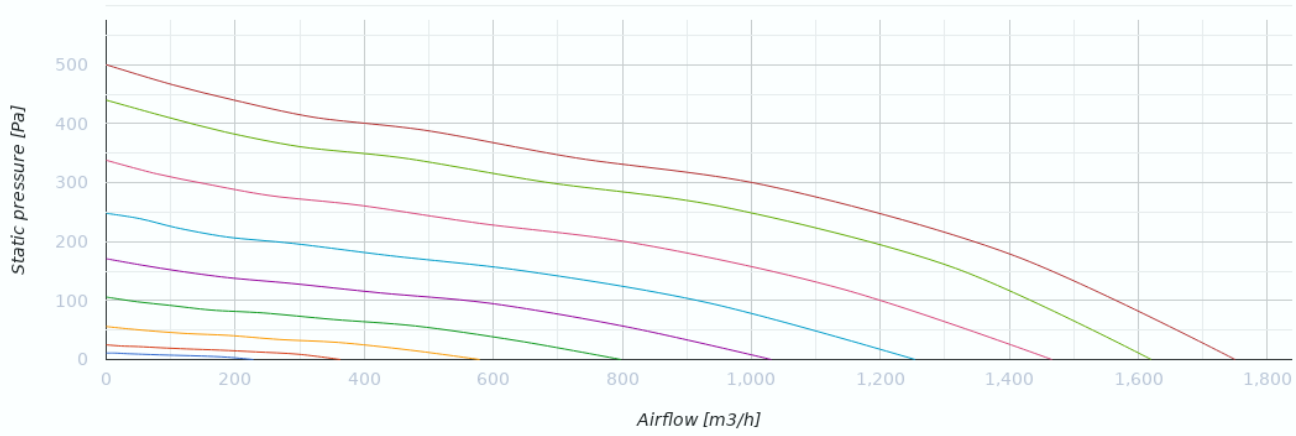


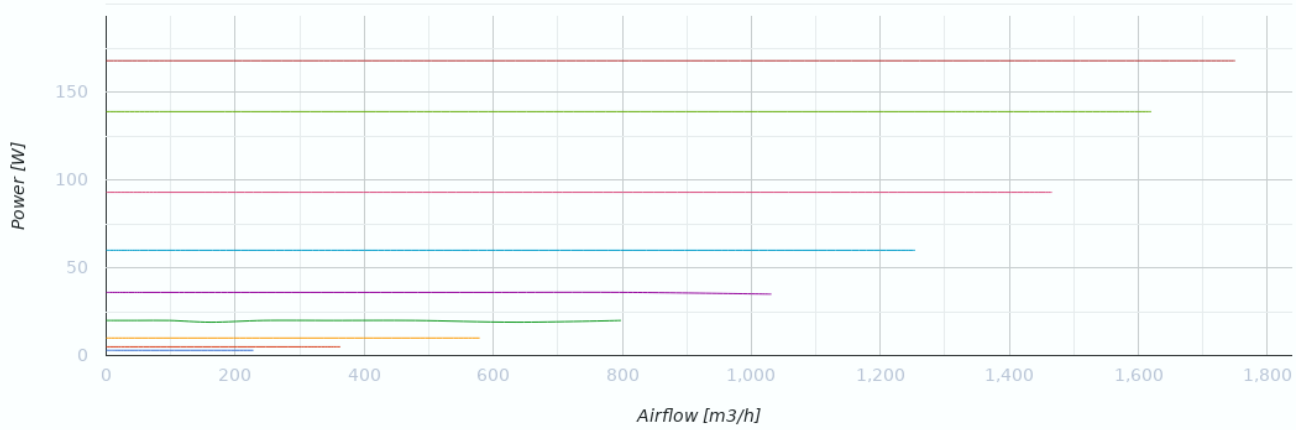


## Dimensiones

| Ø D | Ø D1 | H | L | L1 |
|---|---|---|---|---|
| 249 | 337 | 389 | 601 | 739 |

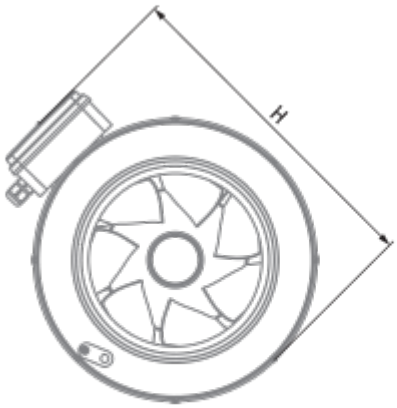


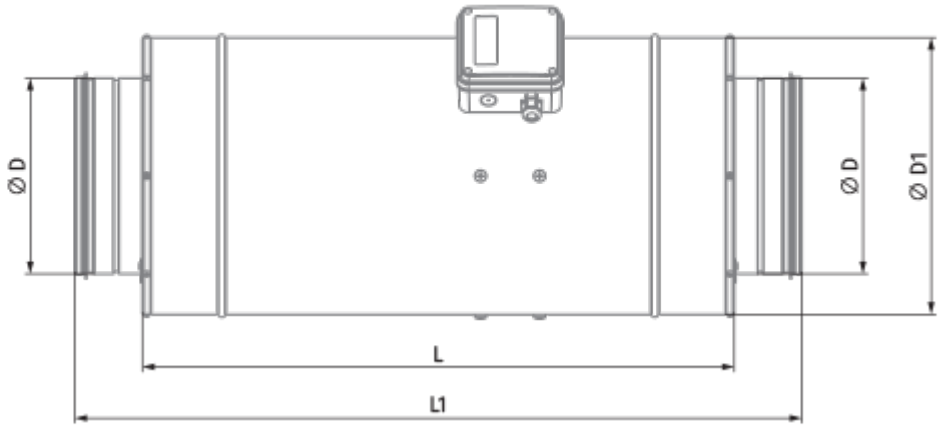

## Accesorios

### Para conductos redondos

| Nombre | La foto | Descripción |
|---|---|---|
| SD 250/600 |  | Silenciadores para conductos redondos |
| SD 250/900 |  | Silenciadores para conductos redondos |
| SD 250/1200 |  | Silenciadores para conductos redondos |

### Para conductos redondos

| Nombre | La foto | Descripción |
|---|---|---|
| KFBK 250 |  | Cajas filtrantes para conductos redondos |
| KFBT 250 G4 |  | Cajas filtrantes con filtros de bolsillo para conductos redondos |
| KFBT 250 F5 |  | Cajas filtrantes con filtros de bolsillo para conductos redondos |
| KFBT 250 F7 |  | Cajas filtrantes con filtros de bolsillo para conductos redondos |

### Para conductos redondos

| Nombre | La foto | Descripción |
|---|---|---|
| VRV 250 |  | Válvulas antirretorno con resorte para conductos redondos |

### Para conductos redondos

| Nombre | La foto | Descripción |
|---|---|---|
| VKA 250 |  | Compuertas para conductos redondos |

### Calentadores de agua

| Nombre | La foto | Descripción |
|---|---|---|
| WKH 250-2 |  | Calentadores de agua de conductos para conductos redondos |
| WKH 250-4 |  | Calentadores de agua de conductos para conductos redondos |

### Calentadores eléctricos

| Nombre | La foto | Descripción |
|---|---|---|
| EKH 250-1.2 |  | Calentadores eléctricos de conductos para conductos redondos |
| EKH 250-2.0 |  | Calentadores eléctricos de conductos para conductos redondos |
| EKH 250-2.4 |  | Calentadores eléctricos de conductos para conductos redondos |
| EKH 250-3.0 |  | Calentadores eléctricos de conductos para conductos redondos |
| EKH 250-3.6 |  | Calentadores eléctricos de conductos para conductos redondos |
| EKH 250-6.0 |  | Calentadores eléctricos de conductos para conductos redondos |
| EKH 250-9.0 |  | Calentadores eléctricos de conductos para conductos redondos |

### Reguladores de motores EC

| Nombre | La foto | Descripción |
|---|---|---|
| CDT E/0-10 |  | Control de velocidad para motores EC |