

Iso-Primo 400 US

Ventiladores de conducto de flujo mixto en carcasa insonorizada

- Nivel de presión sonora LpA a 3 m: 37
- En carcasa con aislamiento acústico
- Control: Interruptor de velocidad
- Tipo de rodete: Mixto
- Material de la carcasa: Acero galvanizado
- Instalación en cualquier posición

	Unidad de medida	Iso-Primo 400 US		
Velocidad	-	1	2	3
Dimensiones del conducto de aire conectado	mm	400		
Cantidad de fases	-	1		
Tensión mínima de alimentación	V	230		
Tensión máxima de alimentación	V	230		
Frecuencia de suministro de energía	Hz	50		
Potencia nominal	W	197	204	224
Corriente máxima	A	0.91	0.90	0.98
Caudal máximo de aire	m³/h	2543	2979	3185
Velocidad de rotación a 50 Hz	-	1320	1390	1446
Nivel de presión sonora LpA a 3 m	dB(A)	34	35	37
Peso	kg	22.8		
Temperatura máxima del aire transportado	°C	55		
Temperatura mínima del aire transportado	°C	-25		
Temperatura mínima del aire ambiente	°C	1		
Temperatura máxima del aire ambiente	°C	40		
Grado de protección IP	-	IPX4		
Grado de protección IP del variador	-	IP20		
Material de rodete	-	Plástico		

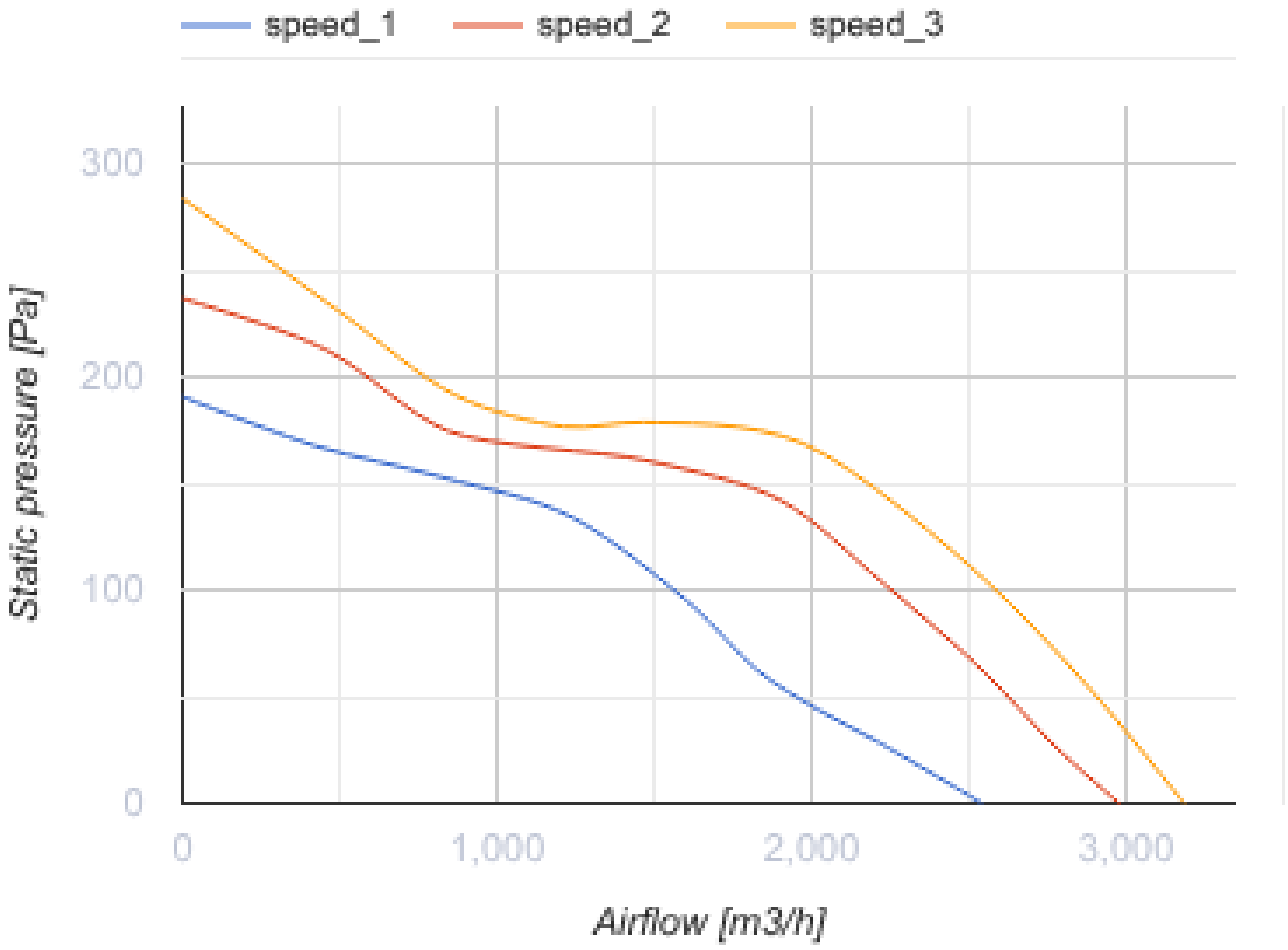
speed_1
speed_2
speed_3
300
200
100
0
Static pressure [Pa]
0
1,000
2,000
3,000
Airflow [m3/h]

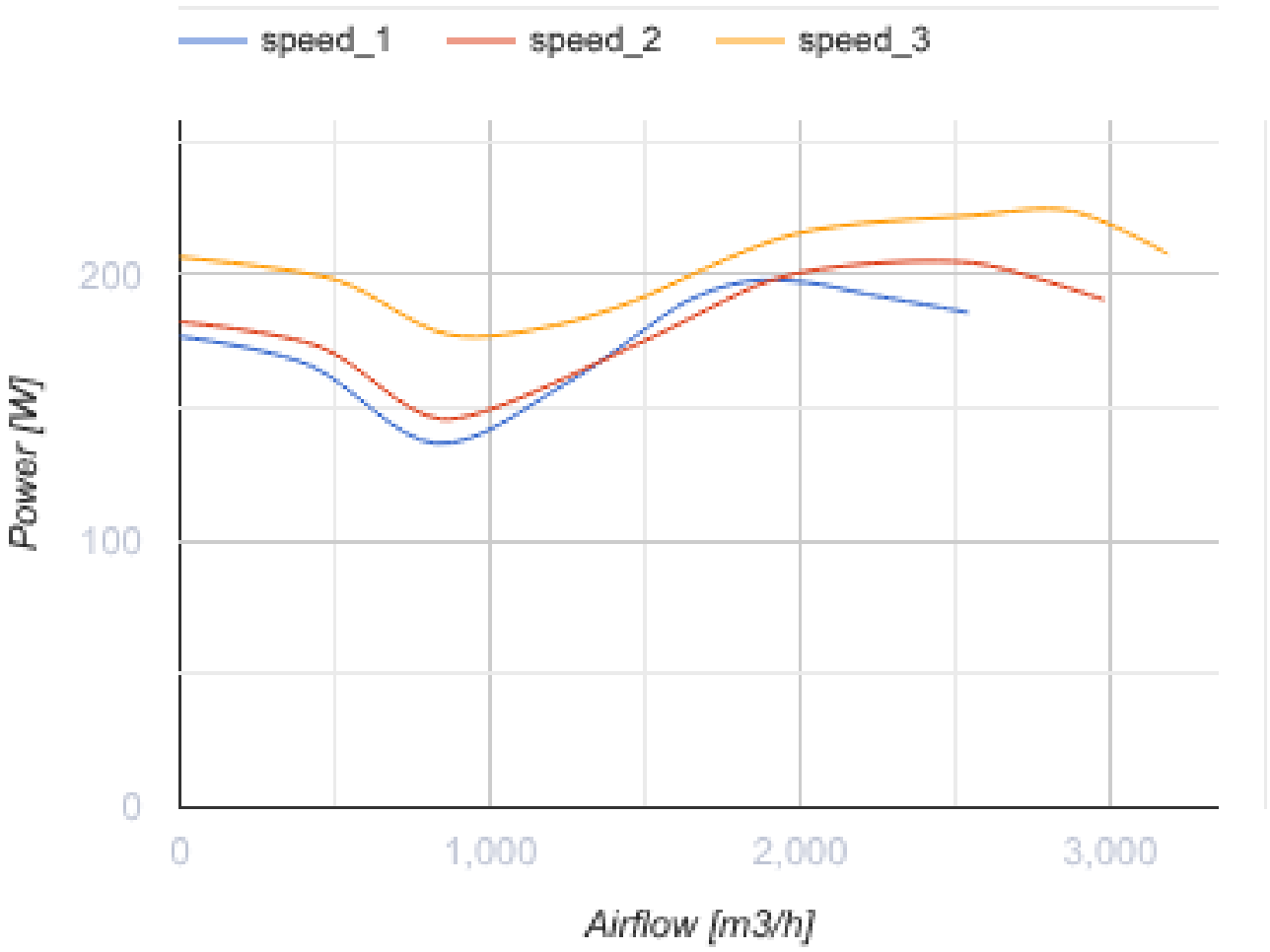

Dimensiones

Ø D	Ø D1	H	L	L1
399	460	517	648	785

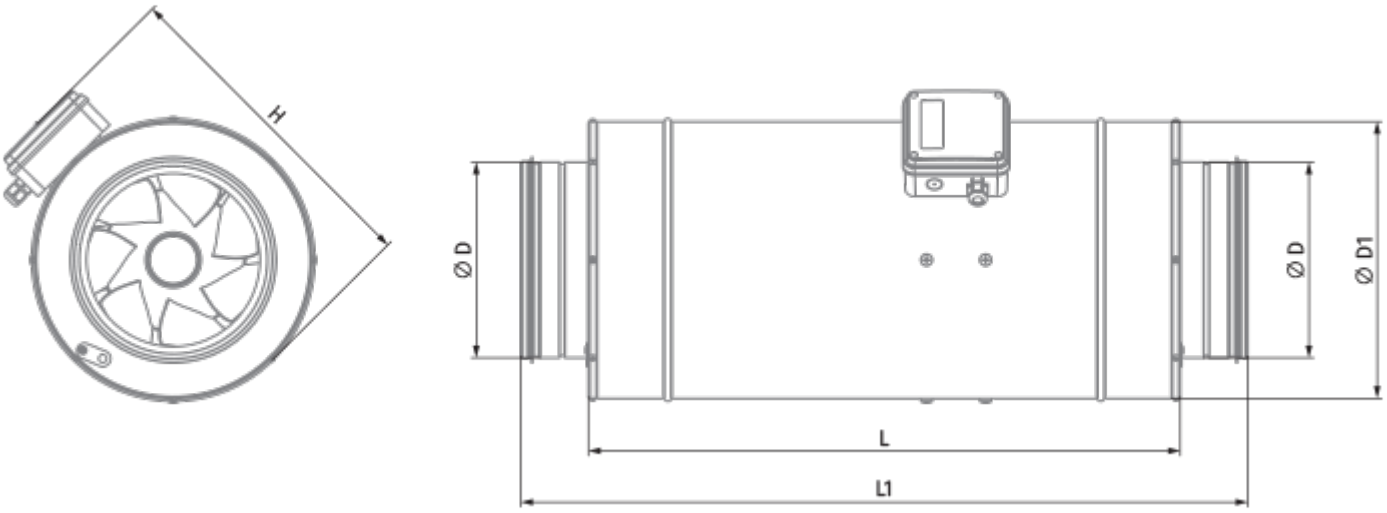

Accesorios

Para conductos redondos

Nombre	La foto	Descripción
SD 400/900		Silenciadores para conductos redondos
SD 400/1200		Silenciadores para conductos redondos

Para conductos redondos

Nombre	La foto	Descripción
VKA 400		Compuertas para conductos redondos

Controlador de velocidad por Tiristores

Nombre	La foto	Descripción
CDT1 E1.5		Interruptores multivelocidad

Interruptores de velocidad

Nombre	La foto	Descripción

CDP-3/5		Interruptor multivelocidad