

Iso-Primo 355

Ventiladores de conducto de flujo mixto en carcasa insonorizada

- Nivel de presión sonora LpA a 3 m: 1470
- En carcasa con aislamiento acústico
- Tipo de rodete: Mixto
- Material de la carcasa: Acero galvanizado
- Instalación en cualquier posición

	Unidad de medida	Iso-Primo 355		
Velocidad	-	1	2	3
Dimensiones del conducto de aire conectado	mm	355		
Cantidad de fases	-	1		
Tensión mínima de alimentación	V	230		
Tensión máxima de alimentación	V	230		
Frecuencia de suministro de energía	Hz	50		
Potencia nominal	W	126	131	150
Corriente máxima	A	0.60	0.58	0.66
Caudal máximo de aire	m³/h	1986	2170	2360
Velocidad de rotación a 50 Hz	-	1350	1400	1470
Nivel de presión sonora LpA a 3 m	dB(A)	1350	1400	1470
Peso	kg	20.7		
Temperatura máxima del aire transportado	°C	55		
Temperatura mínima del aire transportado	°C	-25		
Temperatura mínima del aire ambiente	°C	1		
Temperatura máxima del aire ambiente	°C	40		
Grado de protección IP	-	IPX4		
Grado de protección IP del variador	-	IP20		
Material de rodete	-	Plástico		

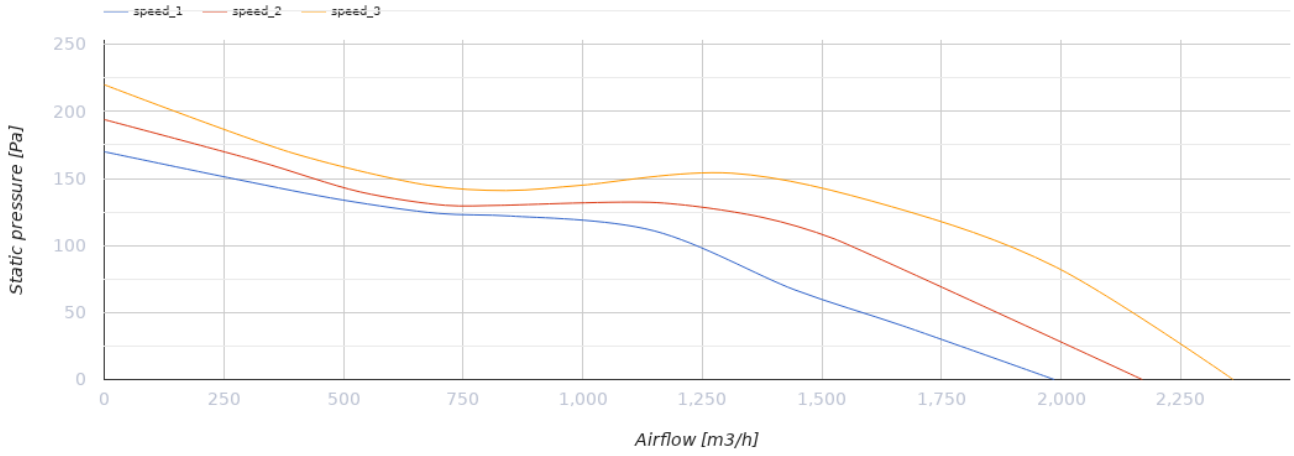

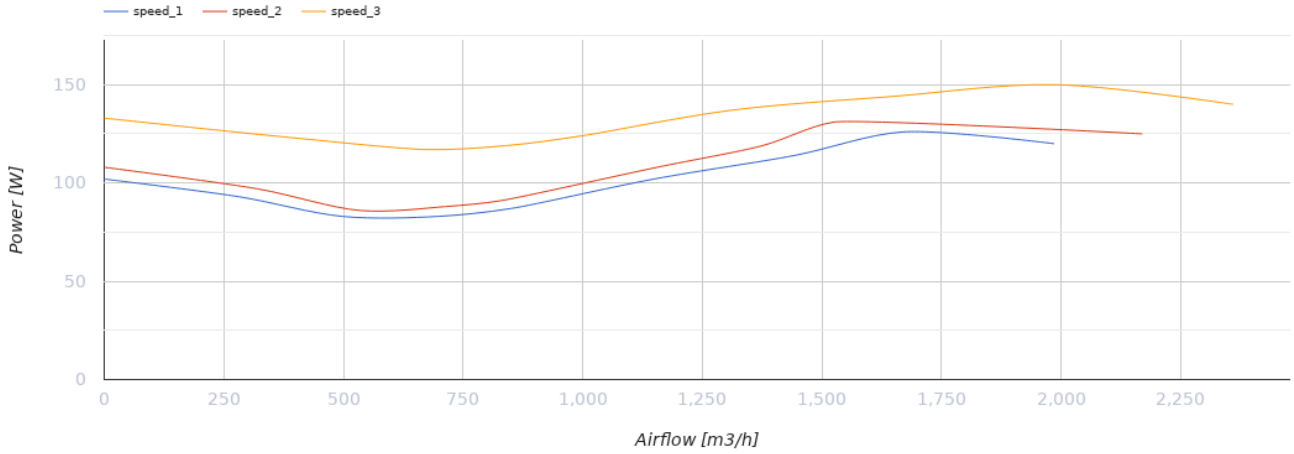

Dimensiones

Ø D	Ø D1	H	L	L1
354	412	471	601	739

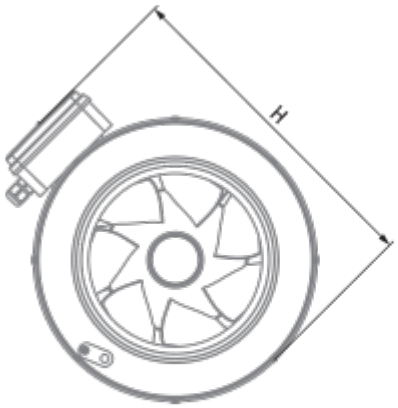

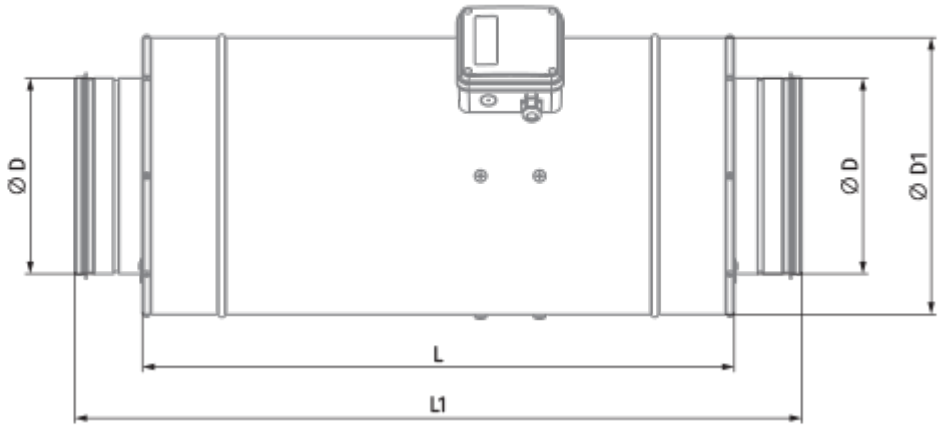

Ecodesign

Trademark	Blauberg
Model	Iso-Primo 355
Tipo de unidad de ventilación	Unidireccional
Tipo de accionamiento instalado	VSD integrado
Tipo de sistema de recuperación de calor	Ninguno
Presión estática externa para el caudal de aire nominal (Pa)	129
Rangos máximos de fuga externa (%)	2.7
Eficiencia estática (%)	41.8
Tipología declarada	NRVU UVU
Potencia eléctrica efectiva de entrada (kW)	0.144
Nivel de potencia acústica (dB(A))	58

Accesorios

Para conductos redondos

Nombre	La foto	Descripción
SD 355/600		Silenciadores para conductos redondos
SD 355/900		Silenciadores para conductos redondos
SD 355/1200		Silenciadores para conductos redondos

Para conductos redondos

Nombre	La foto	Descripción
VKA 355		Compuertas para conductos redondos

Controlador de velocidad por Tiristores

Nombre	La foto	Descripción

CDT1 E1.5		Interruptores multivelocidad

Interruptores de velocidad

Nombre	La foto	Descripción
CDP-3/5		Interruptor multivelocidad