

Iso-Primo 250 G1

Ventiladores de conducto de flujo mixto en carcasa insonorizada

- Nivel de presión sonora LpA a 3 m: 45
- En carcasa con aislamiento acústico
- Control: Regulador de velocidad
- Tipo de rodete: Mixto
- Material de la carcasa: Acero galvanizado
- Instalación en cualquier posición
- Cable de alimentación con enchufe
- Sensor de temperatura: Remoto

	Unidad de medida	Iso-Primo 250 G1		
Velocidad	-	1	2	3
Dimensiones del conducto de aire conectado	mm	250		
Cantidad de fases	-	1		
Tensión mínima de alimentación	V	230		
Tensión máxima de alimentación	V	230		
Frecuencia de suministro de energía	Hz	50		
Potencia nominal	W	144	173	188
Corriente máxima	A	0.70	0.81	0.84
Caudal máximo de aire	m³/h	1007	1404	1670
Velocidad de rotación a 50 Hz	-	2292	2626	2876
Nivel de presión sonora LpA a 3 m	dB(A)	38	43	45
Peso	kg	9.8		
Temperatura máxima del aire transportado	°C	55		
Temperatura mínima del aire transportado	°C	-25		
Temperatura mínima del aire ambiente	°C	1		
Temperatura máxima del aire ambiente	°C	40		
Grado de protección IP	-	IPX4		
Grado de protección IP del variador	-	IP20		
Material de rodete	-	Plástico		

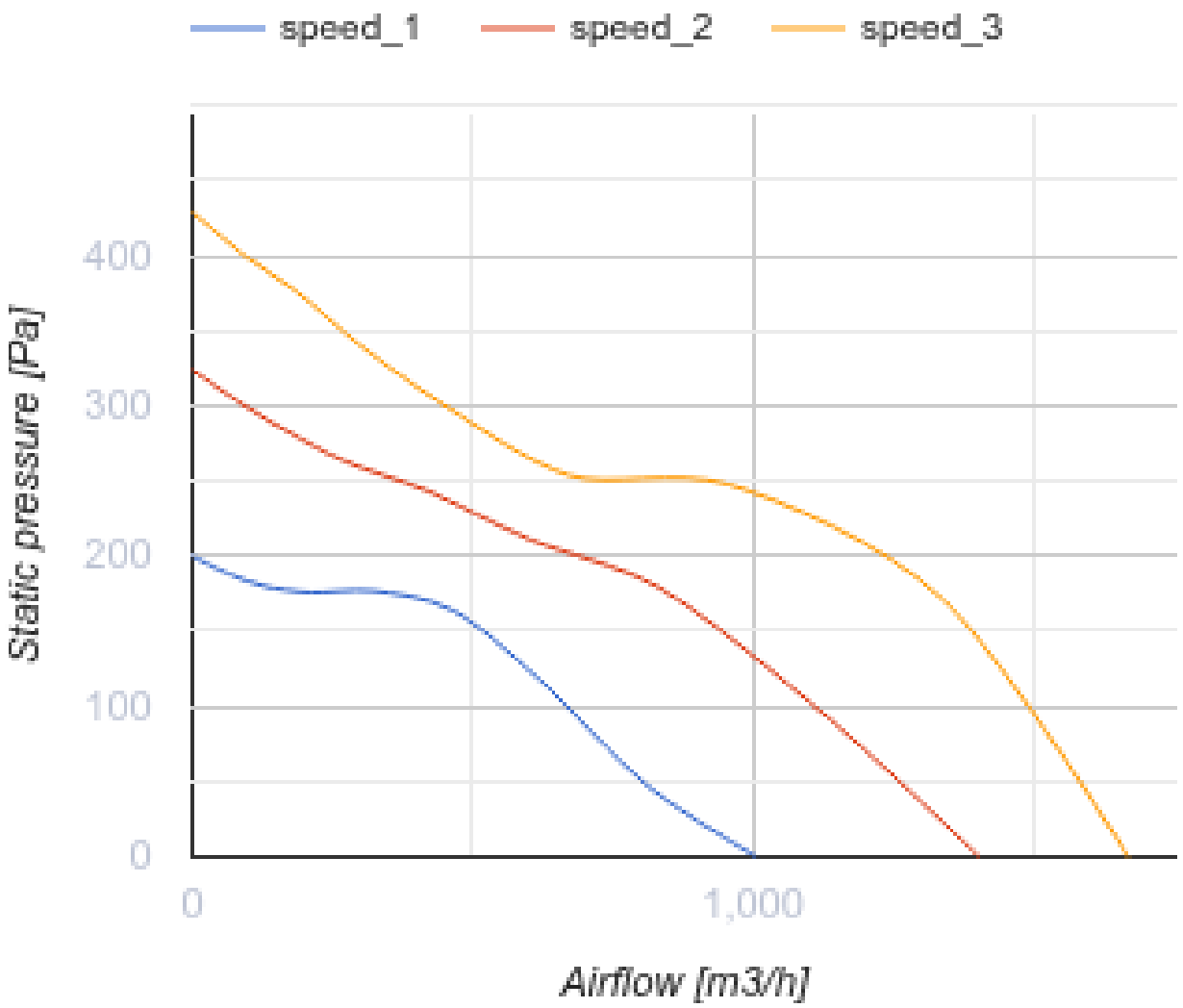
speed_1
speed_2
speed_3
400
300
200
100
0
Static pressure [Pa]
0
1,000
Airflow [m3/h]

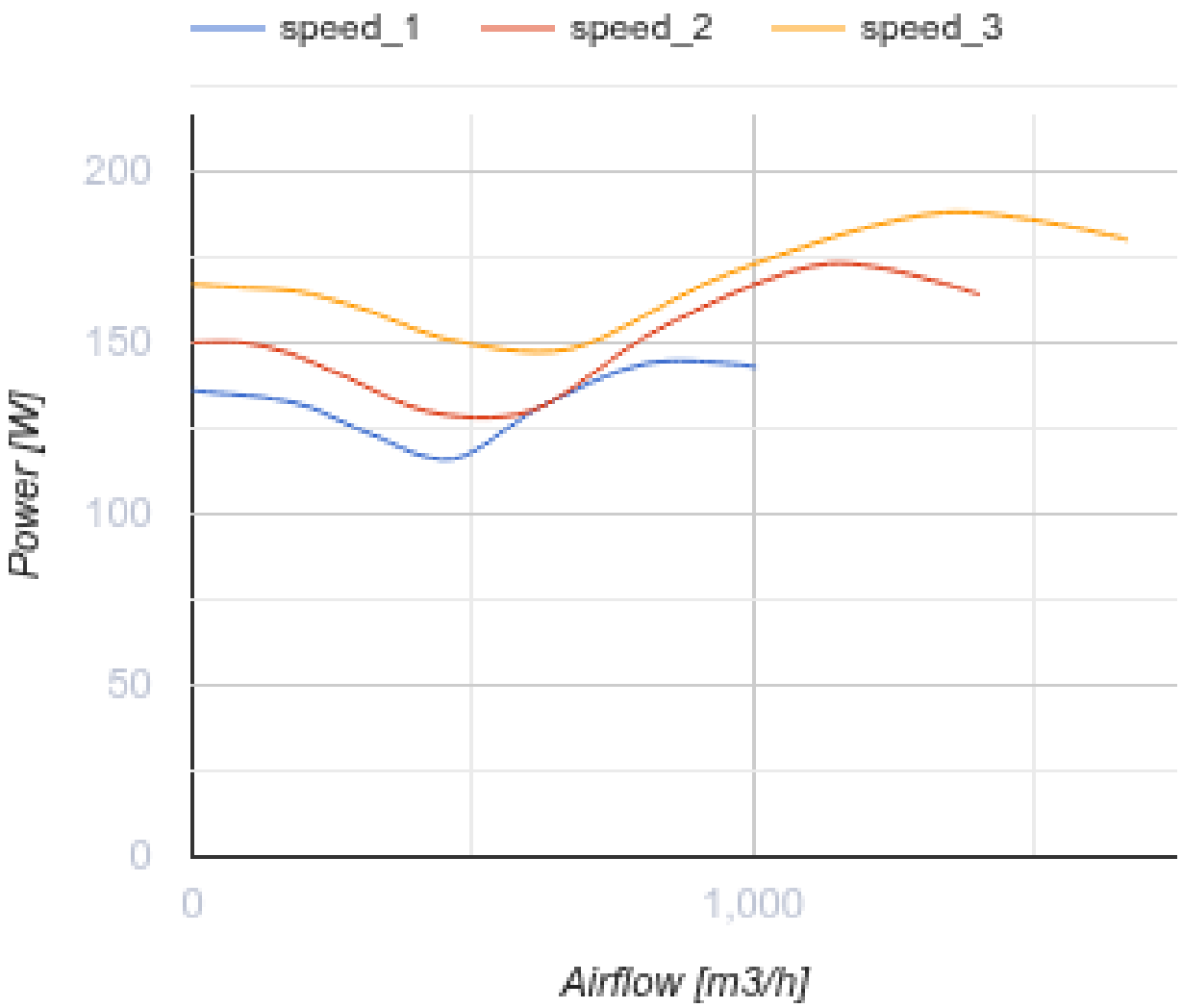

Dimensiones

ØD	ØD1	H	L	L1
249	337	389	601	739

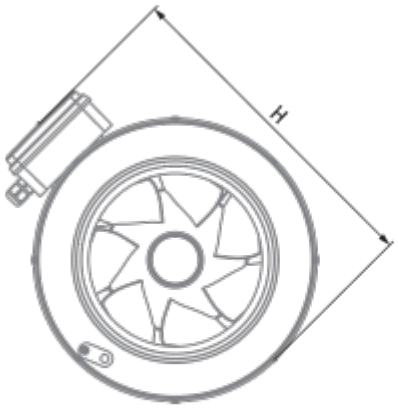
H

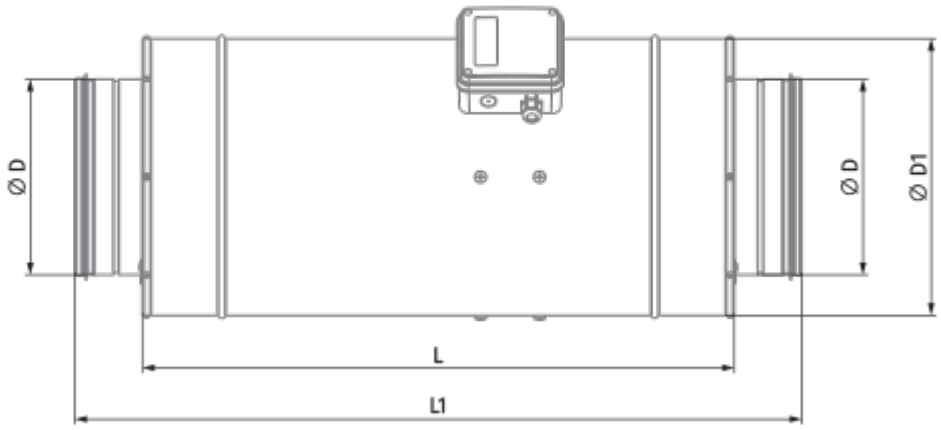
Ø D
Ø D
Ø D1
L
L1

Ecodesign

Trademark	Blauberg
Model	Iso-Primo 250 G1
Tipo de accionamiento instalado	VSD integrado
Tipo de sistema de recuperación de calor	Ninguno
Presión estática externa para el caudal de aire nominal (Pa)	248
Rangos máximos de fuga externa (%)	2.7
Eficiencia estática (%)	39.5
Tipología declarada	NRVU UVU
Potencia eléctrica efectiva de entrada (kW)	0.17
Nivel de potencia acústica (dB(A))	58

Accesorios

Para conductos redondos

Nombre	La foto	Descripción
SD 250/600		Silenciadores para conductos redondos
SD 250/900		Silenciadores para conductos redondos
SD 250/1200		Silenciadores para conductos redondos

Para conductos redondos

Nombre	La foto	Descripción
KFBK 250		Cajas filtrantes para conductos redondos
KFBT 250 G4		Cajas filtrantes con filtros de bolsillo para conductos redondos
KFBT 250 F5		Cajas filtrantes con filtros de bolsillo para conductos redondos

KFBT 250 F7		Cajas filtrantes con filtros de bolsillo para conductos redondos

Para conductos redondos

Nombre	La foto	Descripción
VRV 250		Válvulas antirretorno con resorte para conductos redondos

Para conductos redondos

Nombre	La foto	Descripción
VKA 250		Compuertas para conductos redondos

Calentadores de agua

Nombre	La foto	Descripción
WKH 250-2		Calentadores de agua de conductos para conductos redondos
WKH 250-4		Calentadores de agua de conductos para conductos redondos

Calentadores eléctricos

Nombre	La foto	Descripción
EKH 250-1.2		Calentadores eléctricos de conductos para conductos redondos
EKH 250-2.0		Calentadores eléctricos de conductos para conductos redondos
EKH 250-2.4		Calentadores eléctricos de conductos para conductos redondos
EKH 250-3.0		Calentadores eléctricos de conductos para conductos redondos
EKH 250-3.6		Calentadores eléctricos de conductos para conductos redondos

EKH 250-6.0		Calentadores eléctricos de conductos para conductos redondos
EKH 250-9.0		Calentadores eléctricos de conductos para conductos redondos

Controlador de velocidad por Tiristores

Nombre	La foto	Descripción
CDT1 E1.5		Interruptores multivelocidad

Interruptores de velocidad

Nombre	La foto	Descripción
CDP-3/5		Interruptor multivelocidad