

Iso-Mix EC 250 W1

Ventiladores de conducto de flujo mixto en carcasas insonorizadas con motores EC

- Nivel de presión sonora LpA a 3 m: 42
- En carcasa con aislamiento acústico
- Tipo de rodete: Mixto
- Material de la carcasa: Acero revestido
- Instalación en cualquier posición
- Cable de alimentación con enchufe

	Unidad de medida	Iso-Mix EC 250 W1
Dimensiones del conducto de aire conectado	mm	250
Cantidad de fases	-	1
Tensión máxima de alimentación	V	230
Tensión mínima de alimentación	V	230
Frecuencia de suministro de energía	Hz	50/60
Potencia nominal	W	169
Corriente máxima	A	1.38
Caudal máximo de aire	m^3/h	1285
Velocidad de rotación a 50 Hz	-	2870
Nivel de presión sonora LpA a 3 m	dB(A)	42
Peso	kg	12.5
Temperatura máxima del aire transportado	°C	55
Temperatura mínima del aire transportado	°C	-25
Grado de protección IP	-	IPX4
Material de rodete	-	Plástico

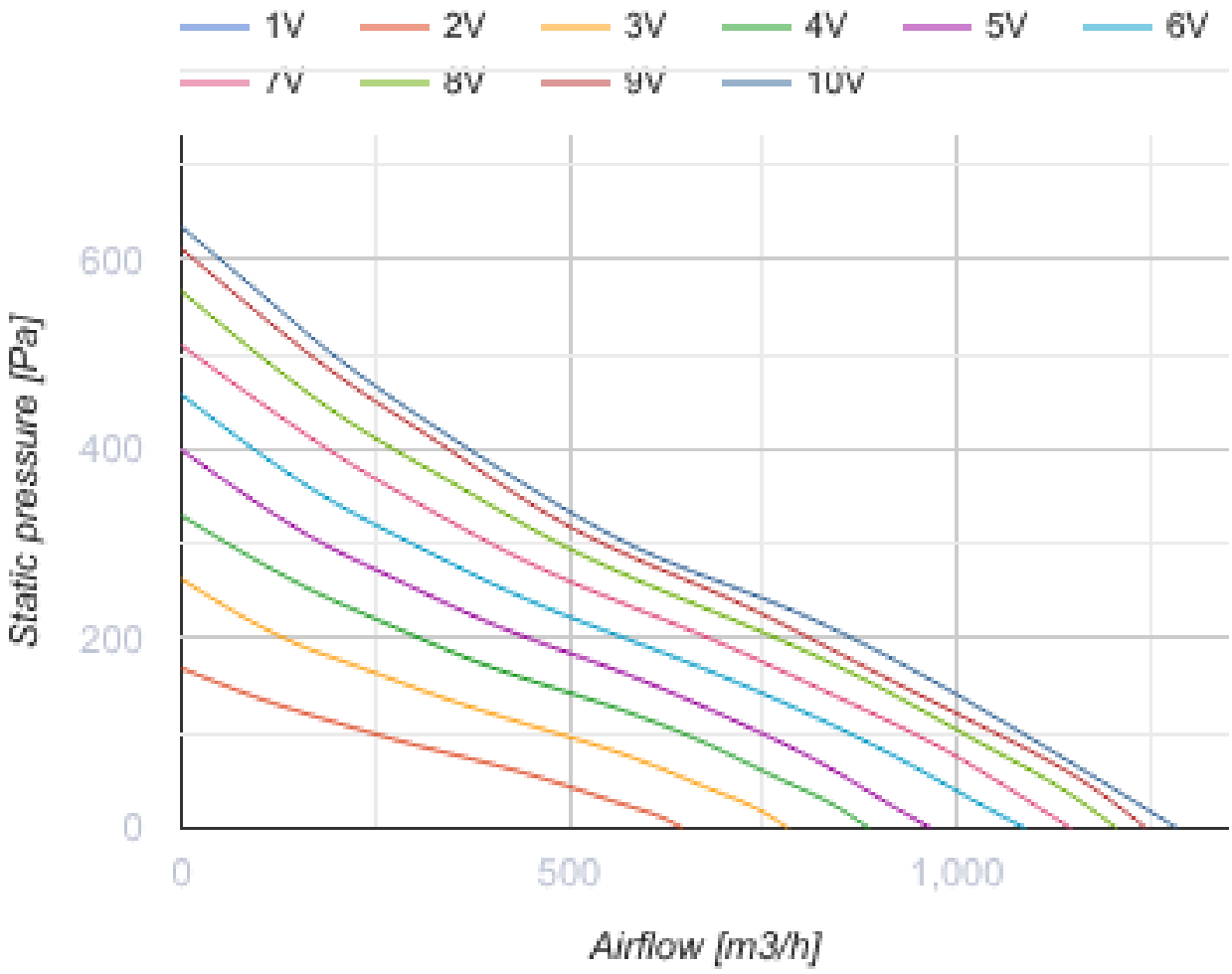
1V
2V
3V
4V
5V
6V
7V
8V
9V
10V
600
400
200
0
Static pressure [Pa]
0
500
1,000
Airflow [m3/h]

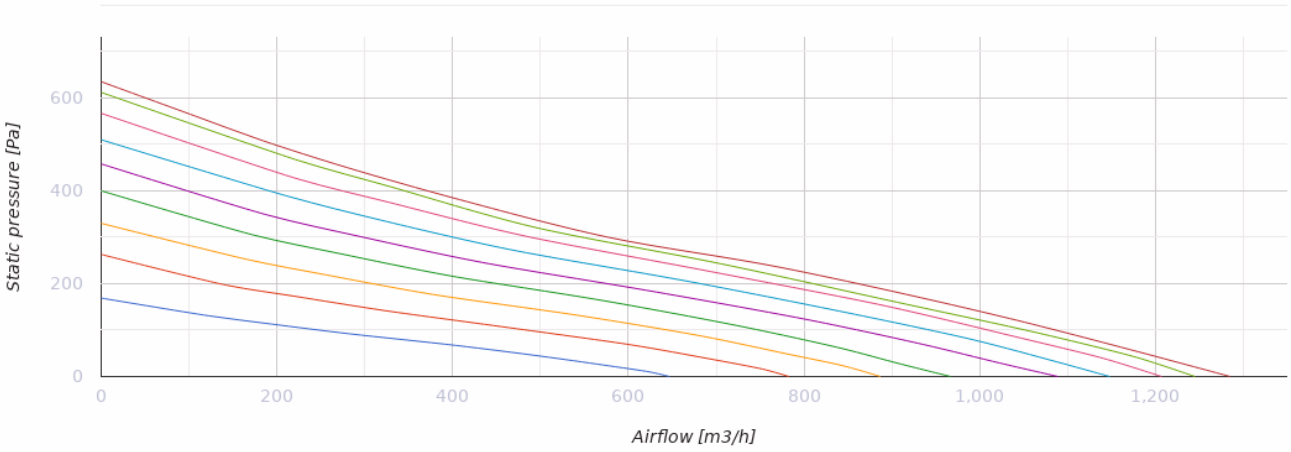
600
400
200
0
Static pressure [Pa]
0
200
400
600
800
1,000
1,200
Airflow [m3/h]

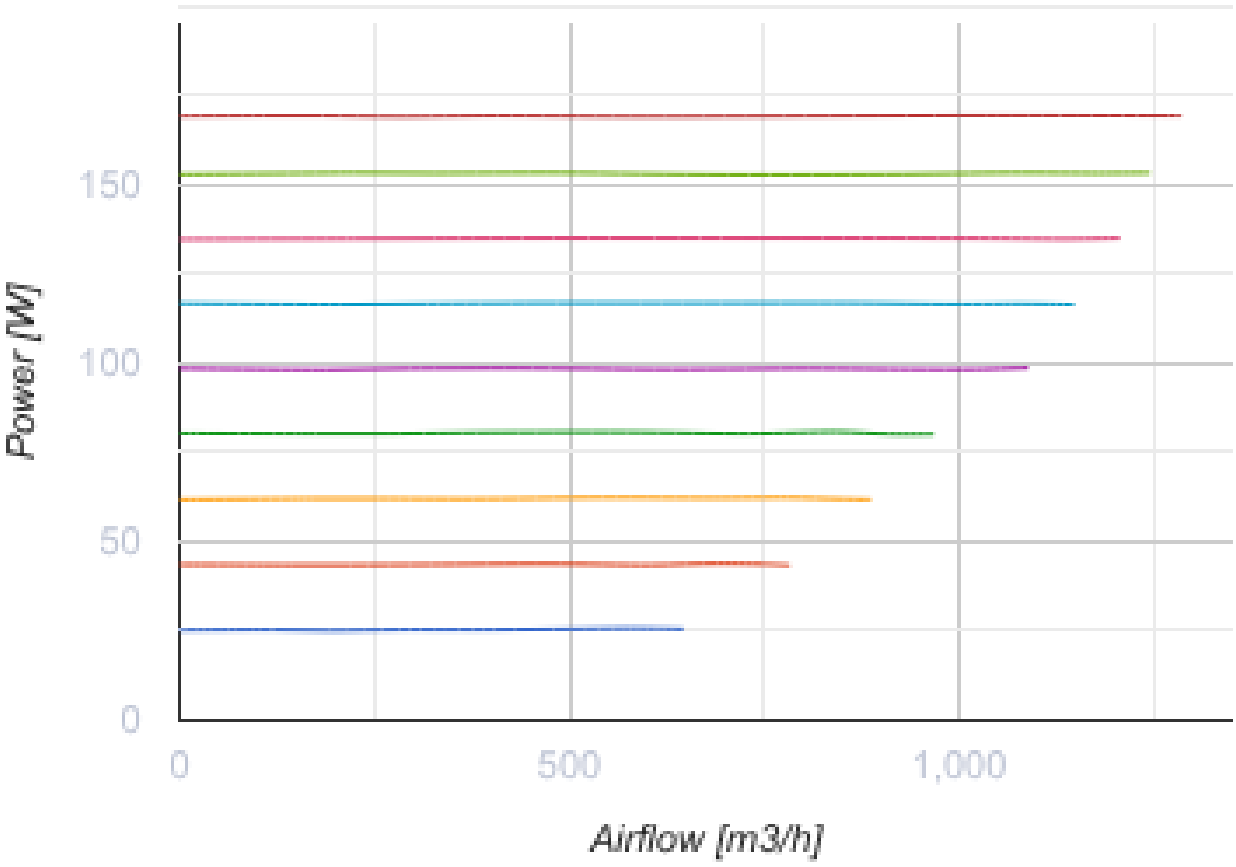
Power [W]
150
100
50
0
0
500
1,000
Airflow [m3/h]

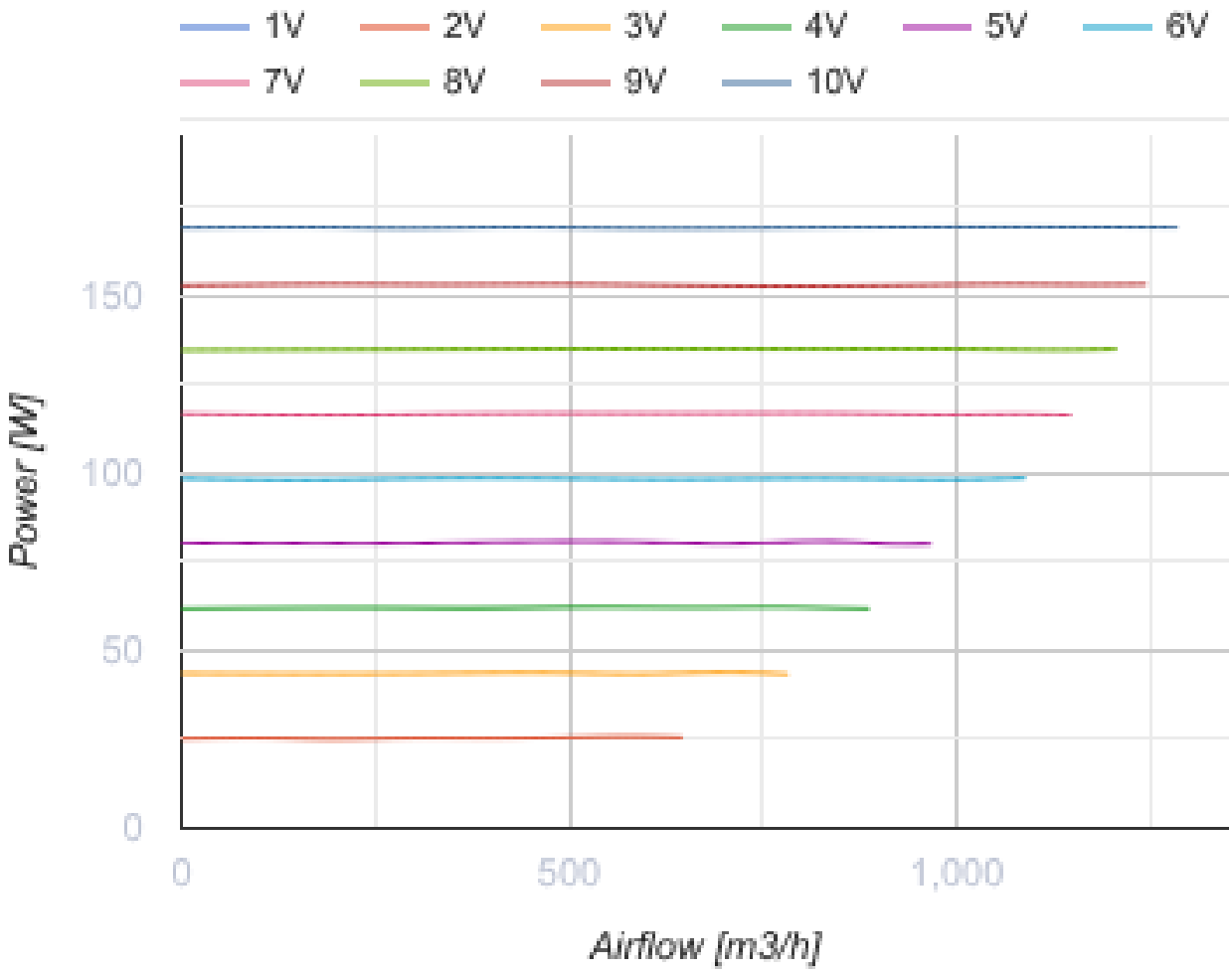

Dimensiones

ØD	H	L	L1	W	W1
248	360	665	130	445	370

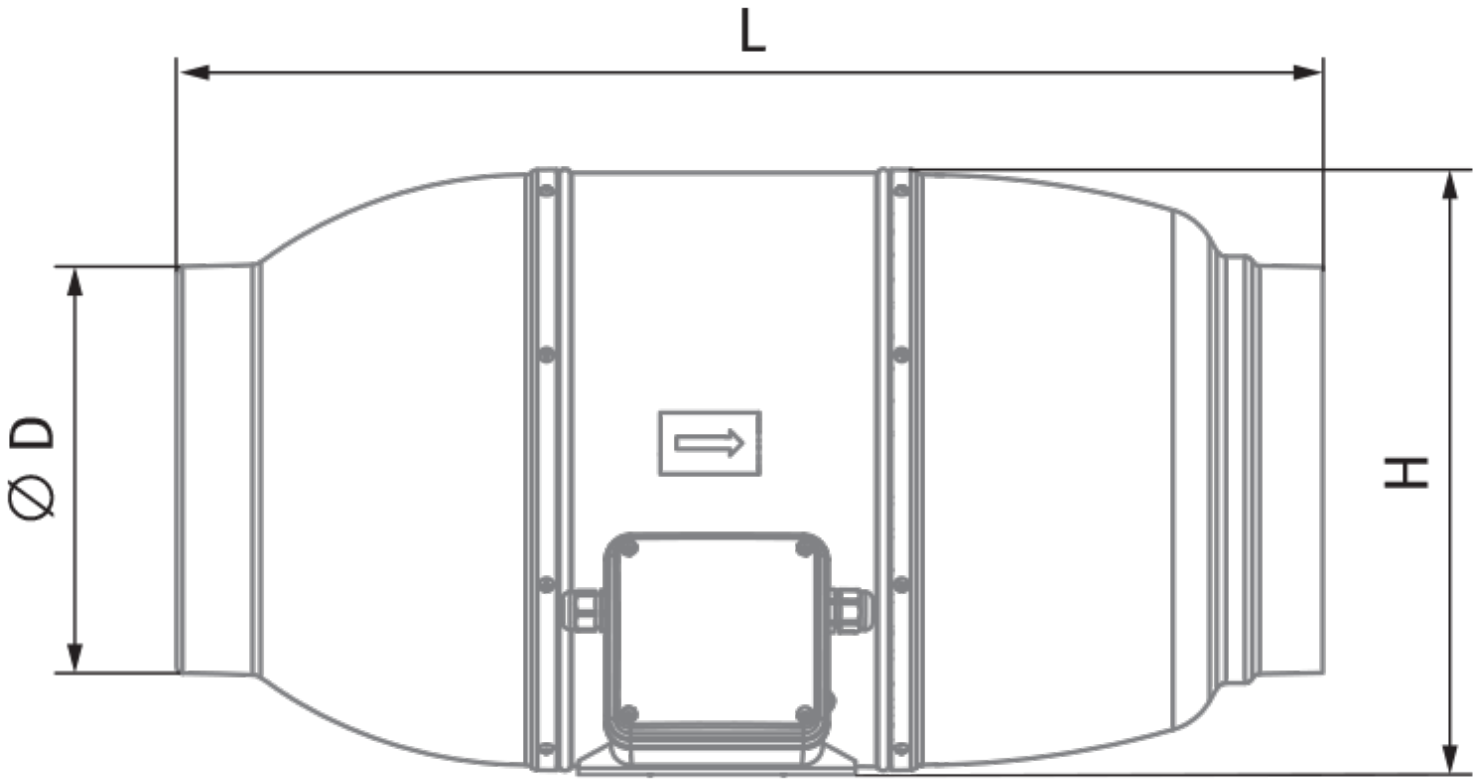
L
⌀ D
H

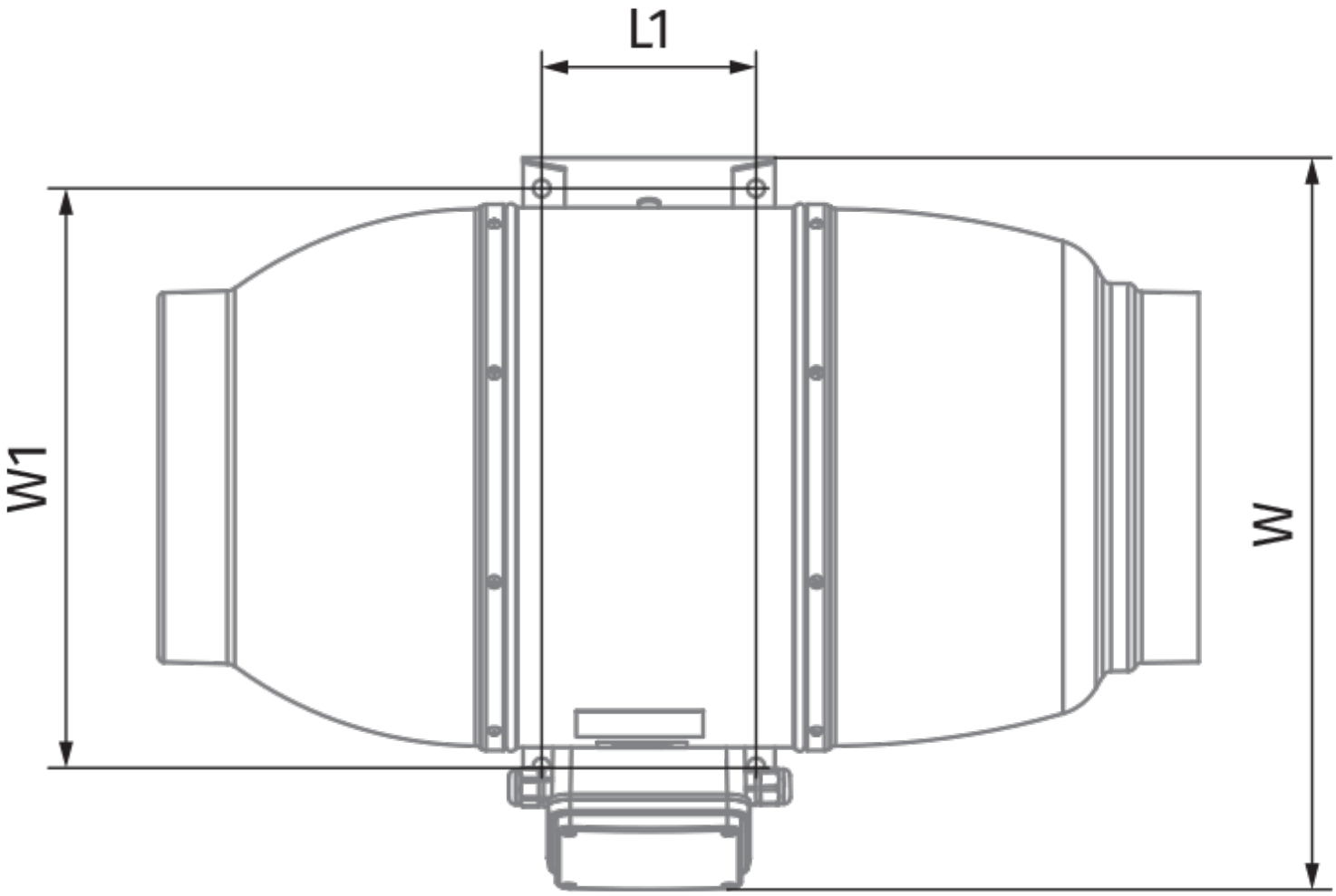
L1
W1
W

Ecodesign

Trademark	Blauberg
Model	Iso-Mix EC 250 W1
Tipo de unidad de ventilación	Unidireccional
Tipo de accionamiento instalado	VSD integrado
Tipo de sistema de recuperación de calor	Ninguno
Presión estática externa para el caudal de aire nominal (Pa)	234
Rangos máximos de fuga externa (%)	2.7
Eficiencia estática (%)	34.8
Tipología declarada	NRVU UVU
Nivel de potencia acústica (dB(A))	62
Potencia eléctrica efectiva de entrada (kW)	0.169

Accesorios

Reguladores de motores EC

Nombre	La foto	Descripción
CDT E/0-10		Control de velocidad para motores EC