

Iso Box-F 200 ES V2

Ventiladores centrífugos de conducto en carcasa insonorizada con filtros electrostáticos

- Nivel de presión sonora LpA a 3 m: 38
- En carcasa con aislamiento acústico
- Tipo de rodete: Centrífugo de palas curvadas hacia delante
- Material de la carcasa: Acero revestido
- Instalación en cualquier posición

	Unidad de medida	Iso Box-F 200 ES V2	
Velocidad	-	1	2
Cantidad de fases	-	1	
Tensión mínima de alimentación	V	230	
Tensión máxima de alimentación	V	230	
Frecuencia de suministro de energía	Hz	50	
Potencia nominal	W	106	123
Corriente máxima	A	0.47	0.59
Caudal máximo de aire	m³/h	390	630
Velocidad de rotación a 50 Hz	-	700	1200
Nivel de presión sonora LpA a 3 m	dB(A)	22	38
Peso	kg	20.5	
Temperatura máxima del aire transportado	°C	40	
Temperatura mínima del aire transportado	°C	-25	
Grado de protección IP	-	IPX4	
Grado de protección IP del variador	-	IP44	
Material de rodete	-	Plástico	

Dimensiones

Ø D	L	H	B	L1	B1	L2	B2
200	785	300	658	855	751	730	702

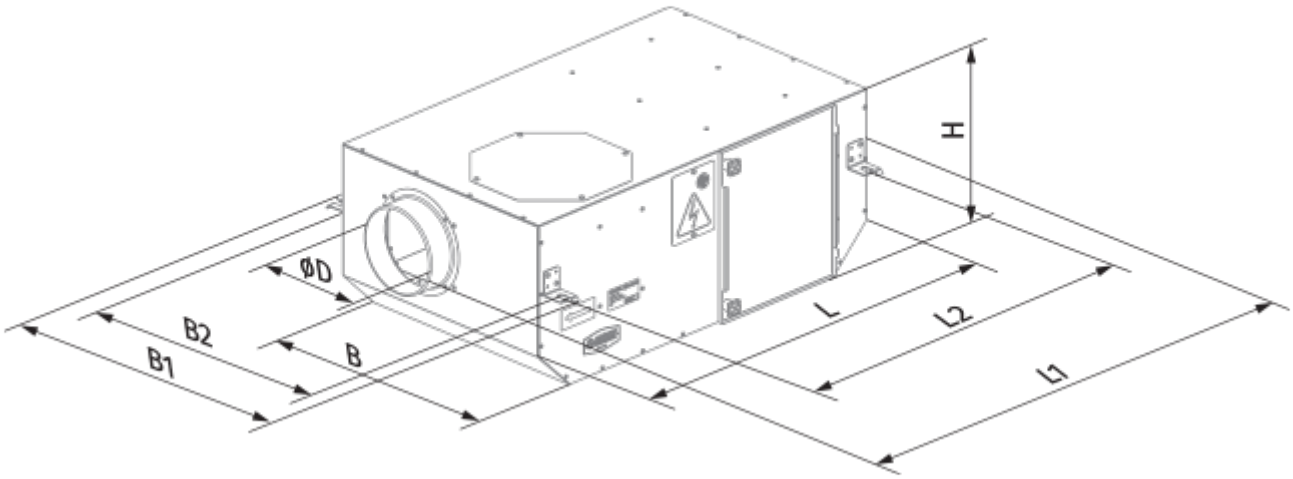

Accesorios

Interruptores de velocidad

Nombre	La foto	Descripción
CDP-2/10		Interruptor multivelocidad