

Iso Box-F 150 ES

Ventiladores centrífugos de conducto en carcasa insonorizada con filtros electrostáticos

- Nivel de presión sonora LpA a 3 m: 27
- En carcasa con aislamiento acústico
- Tipo de rodete: Centrífugo de palas curvadas hacia delante
- Material de la carcasa: Acero revestido
- Instalación en cualquier posición

	Unidad de medida	Iso Box-F 150 ES	
Velocidad	-	1	2
Cantidad de fases	-	1	
Tensión mínima de alimentación	V	230	
Tensión máxima de alimentación	V	230	
Frecuencia de suministro de energía	Hz	50	60
Potencia nominal	W	112	131
Corriente máxima	A	0.51	0.57
Caudal máximo de aire	m³/h	460	530
Velocidad de rotación a 50 Hz	-	1250	1430
Nivel de presión sonora LpA a 3 m	dB(A)	25	27
Peso	kg	18.5	
Temperatura máxima del aire transportado	°C	40	
Temperatura mínima del aire transportado	°C	-25	
Grado de protección IP	-	IPX4	
Grado de protección IP del variador	-	IP44	
Material de rodete	-	Plástico	

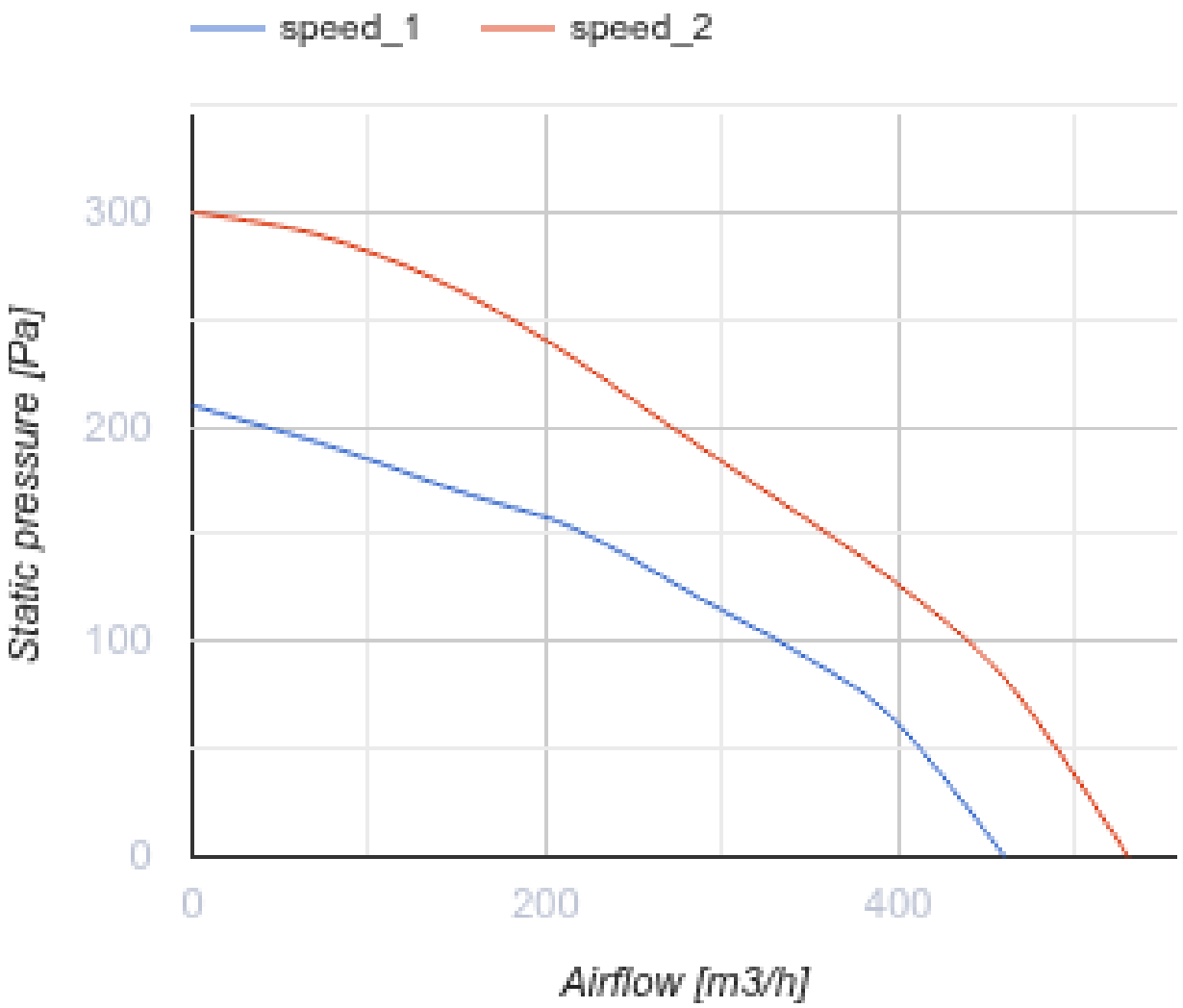
speed_1
speed_2
300
200
100
0
Static pressure [Pa]
0
200
400
Airflow [m3/h]

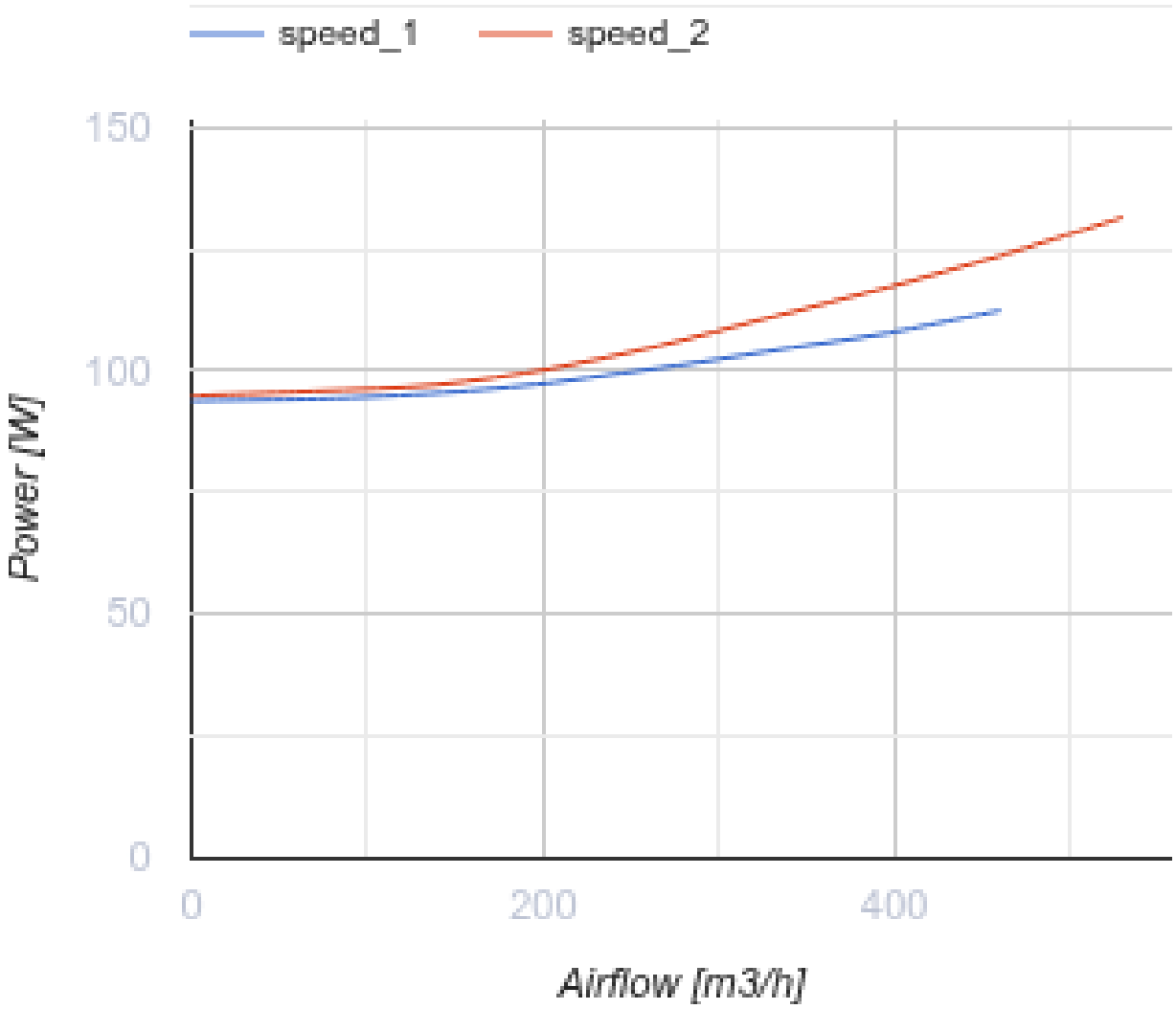

Dimensiones

Ø D	L	H	B	L1	B1	L2	B2
150	785	300	458	855	551	730	502

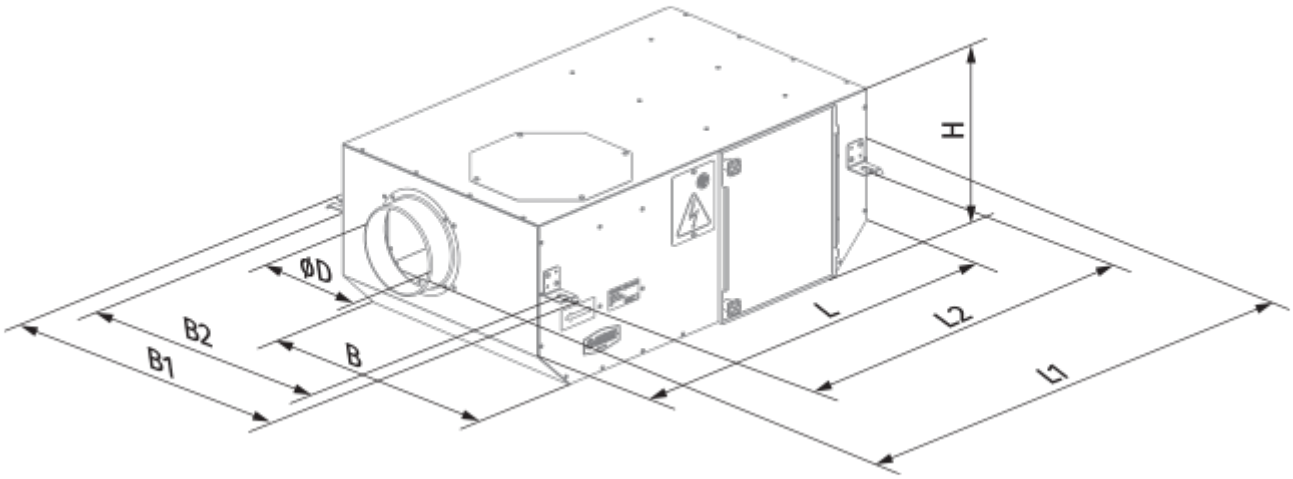
H
ØD
B2
B1
B
L
L2
L1