

Iso 200-4E

Ventiladores centrífugos de conducto con palas curvadas hacia delante en carcasas insonorizadas

- Nivel de presión sonora LpA a 3 m: 44590
- En carcasa con aislamiento acústico
- Tipo de rodete: Centrífugo de palas curvadas hacia delante
- Material de la carcasa: Acero galvanizado
- Instalación en cualquier posición

	Unidad de medida	Iso 200-4E
Dimensiones del conducto de aire conectado	mm	200
Cantidad de fases	-	1
Tensión mínima de alimentación	V	230
Tensión máxima de alimentación	V	230
Frecuencia de suministro de energía	Hz	50
Potencia nominal	W	115
Corriente máxima	A	0.5
Caudal máximo de aire	m³/h	640
Velocidad de rotación a 50 Hz	-	1350
Nivel de presión sonora LpA a 3 m	dB(A)	44590
Peso	kg	8.25
Temperatura máxima del aire transportado	°C	40
Temperatura mínima del aire transportado	°C	-25
Grado de protección IP	-	IPX2
Grado de protección IP del variador	-	IP44
Material de rodete	-	Acero galvanizado

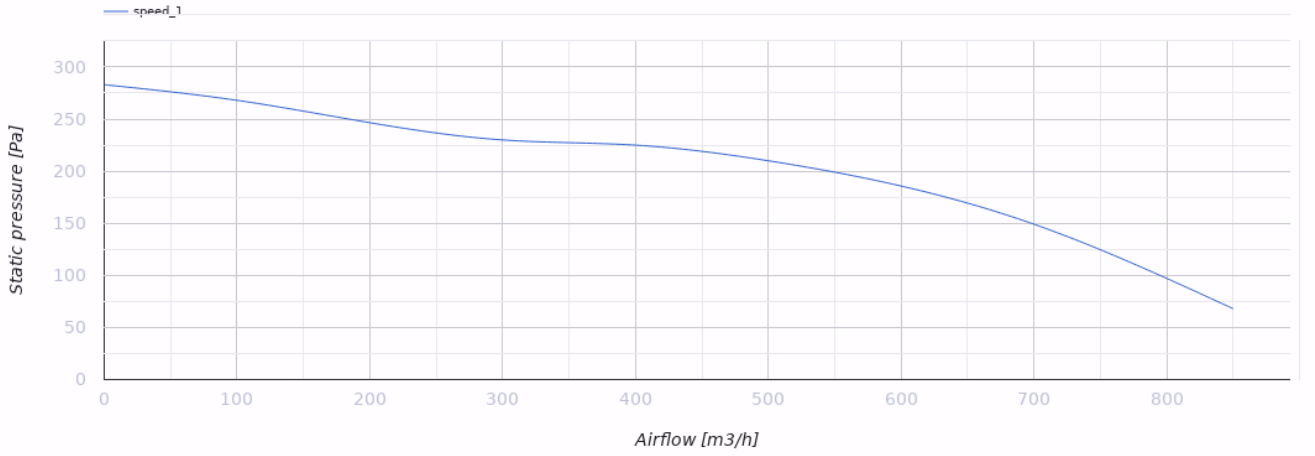

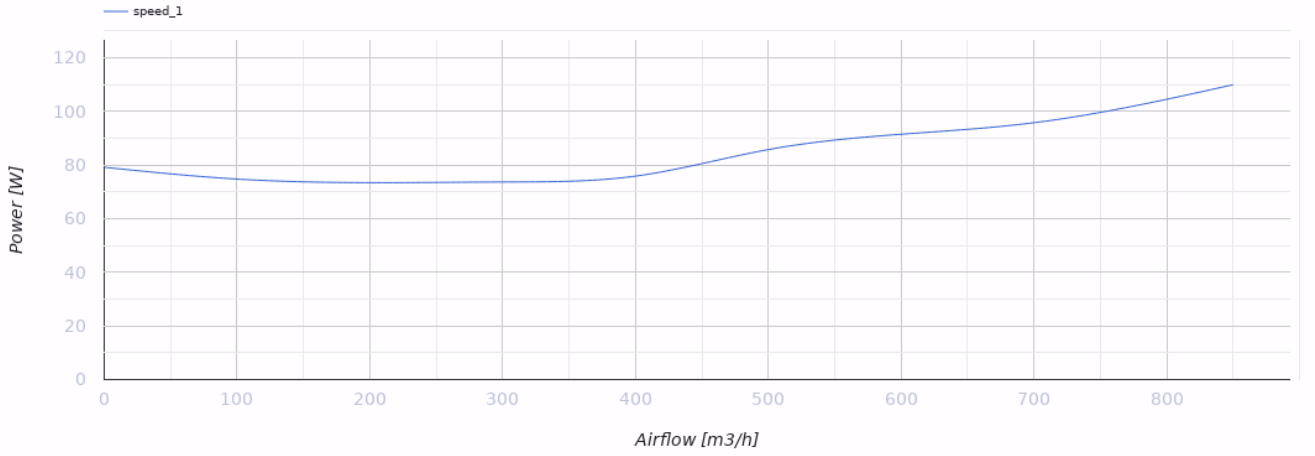

Dimensiones

ØD	B	H	L	P
198	282	408	445	48

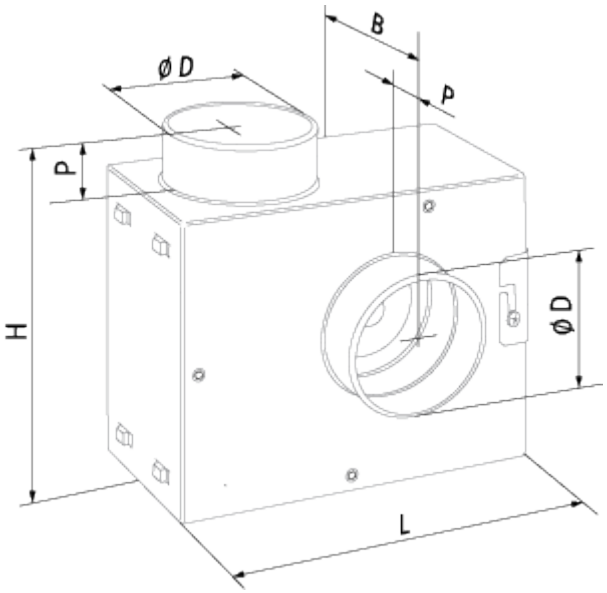
B
ØD
P
P
H
ØD
L

Ecodesign

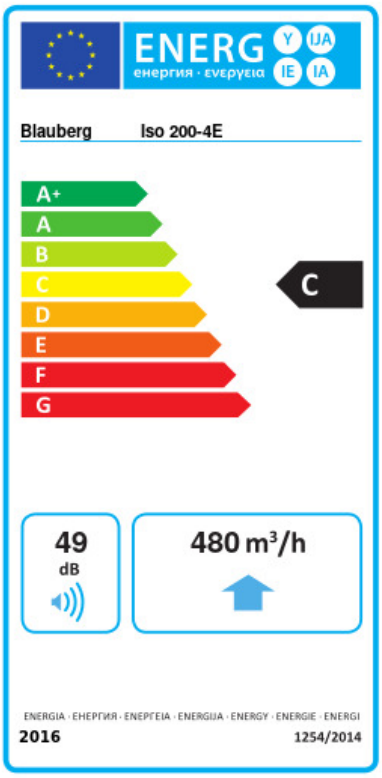

Trademark	Blauberg					
Model	Iso 200-4E					
Specific energy consumption (SEC) (kWh/(m²/a))	Cold		Average		Warm	
	-52.4	A+	-25.4	C	-9.8	F
Tipo de unidad de ventilación	Unidireccional					
Tipo de accionamiento instalado	De velocidad variable					
Tipo de sistema de recuperación de calor	Ninguno					
Rango de caudal máximo (m³/h)	480					
Potencia eléctrica de entrada (W)	107					
Caudal nominal de referencia (m³/s)	0.093					
Presión estática en el punto de salida (Pa)	50					
Potencia específica absorbida (SPI) en el punto de referencia (W/(m³/h))	0.223					
Tipología de control	Control local					
Rangos máximos de fuga externa (%)	2.7					
Tipología declarada	RVU UVU					
Nivel de potencia acústica (dB(A))	49					
The annual electricity consumption (AEC) (kWh/a)	Cold		Average		Warm	
	118		118		118	
The annual heating saved (AHS) (kWh/a)	Cold		Average		Warm	
	5536		2830		1280	

Accesorios

Sensores de humedad

Nombre	La foto	Descripción
HSE / HSI 1.5		Sensores
TE / TI 1.5		Temporizadores
LSE / LSI 1.5		Sensores

IRSE / IRSI 1.5		Sensores