

Fresher 50

Ventiladores de pared para ventilación natural

- Nivel de presión sonora LpA a 3 m: 23
- Nivel de presión sonora LpA a 1 m: 32

	Unidad de medida	Fresher 50		
Cantidad de fases	-	1		
Tensión mínima de alimentación	V	100		
Tensión máxima de alimentación	V	240		
Frecuencia de suministro de energía	Hz	50/60		
Potencia nominal	W	3.8	4.7	7.4
Corriente máxima	A	0.031	0.039	0.061
Caudal máximo de aire	m³/h	20	35	50
Nivel de presión sonora LpA a 3 m	dB(A)	13	20	23
Nivel de presión sonora LpA a 1 m	dB(A)	22	29	32
Temperatura mínima del aire ambiente	°C	-30		
Temperatura máxima del aire ambiente	°C	50		
Grado de protección IP	-	IP24		

Dimensiones

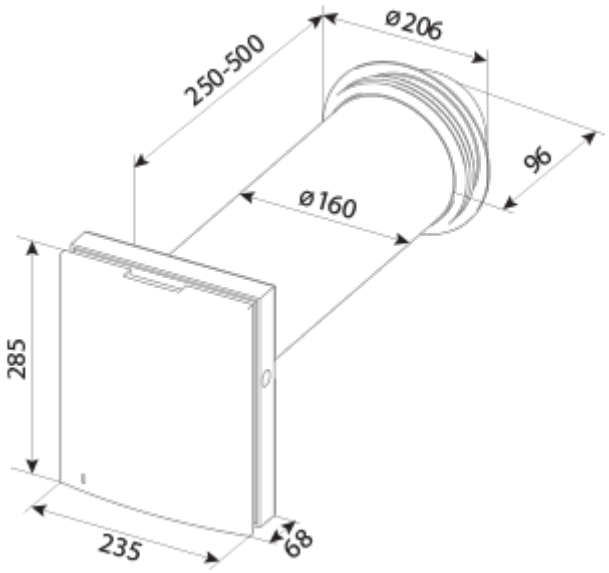
250-500
Ø206
96
Ø160
285
235
68

Ecodesign

Trademark	Blauberg					
Model	Fresher 50					
Specific energy consumption (SEC) (kWh/(m²/a))	Cold		Average		Warm	
	-53.2	A+	-26.1	B	-10.6	E
Tipo de unidad de ventilación	Unidireccional					
Tipo de accionamiento instalado	De múltiples velocidades					
Tipo de sistema de recuperación de calor	Ninguno					
Rango de caudal máximo (m³/h)	50					
Potencia eléctrica de entrada (W)	6.6					
Caudal nominal de referencia (m³/s)	0.01					
Potencia específica absorbida (SPI) en el punto de referencia (W/(m³/h))	0.134					
Tipología de control	Control local					
Rangos máximos de fuga externa (%)	2.7					
Nivel de potencia acústica (dB(A))	40					
The annual electricity consumption (AEC) (kWh/a)	Cold		Average		Warm	
	88		88		88	
The annual heating saved (AHS) (kWh/a)	Cold		Average		Warm	
	5536		2830		1280	